Cisal
TEL. (+39) 0322 918111
MAIL. cisal@cisal.it

Completo Monocomando per One-Box SLIM_SM0BM010

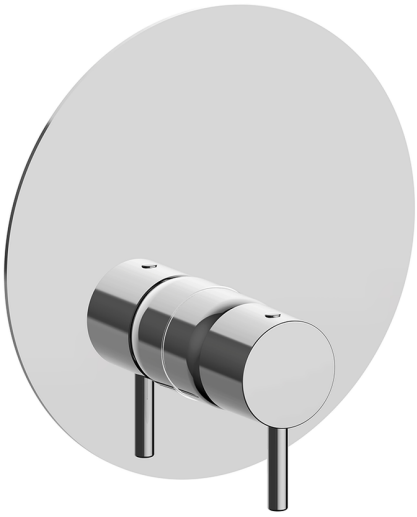

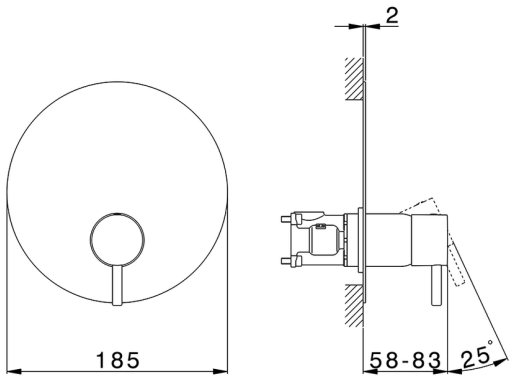

MODELLO **SM0BM010**

Completo Monocomando per One-Box,1 uscita,profondità minima di installazione 67 mm,senza parte incasso,per art.ZA00B030-ZA00B031

FINITURE DISPONIBILI

21 21 Cromo

2B 2B Nichel Lucido

40 40 Nero Opaco

4Q 4Q Bianco Opaco

CARATTERISTICHE

Ricambio Cartuccia	**ZZ97179000**
Cartuccia Monocomando 35 mm	
Installazione	**Incasso**
Parti Incasso necessarie	**ZA00B031**
	ZA00B030

© 2021 Cisal. Via Pietro Durio 160 - 28010 - Alzo (NO) - Italia
Mail: cisal@cisal.it, Telefono: (+39) 0322 918111, P.Iva IT02422810032.

Cisal
TEL. (+39) 0322 918111
MAIL. cisal@cisal.it

Completo Monocomando per One-Box SLIM_SM0BM010

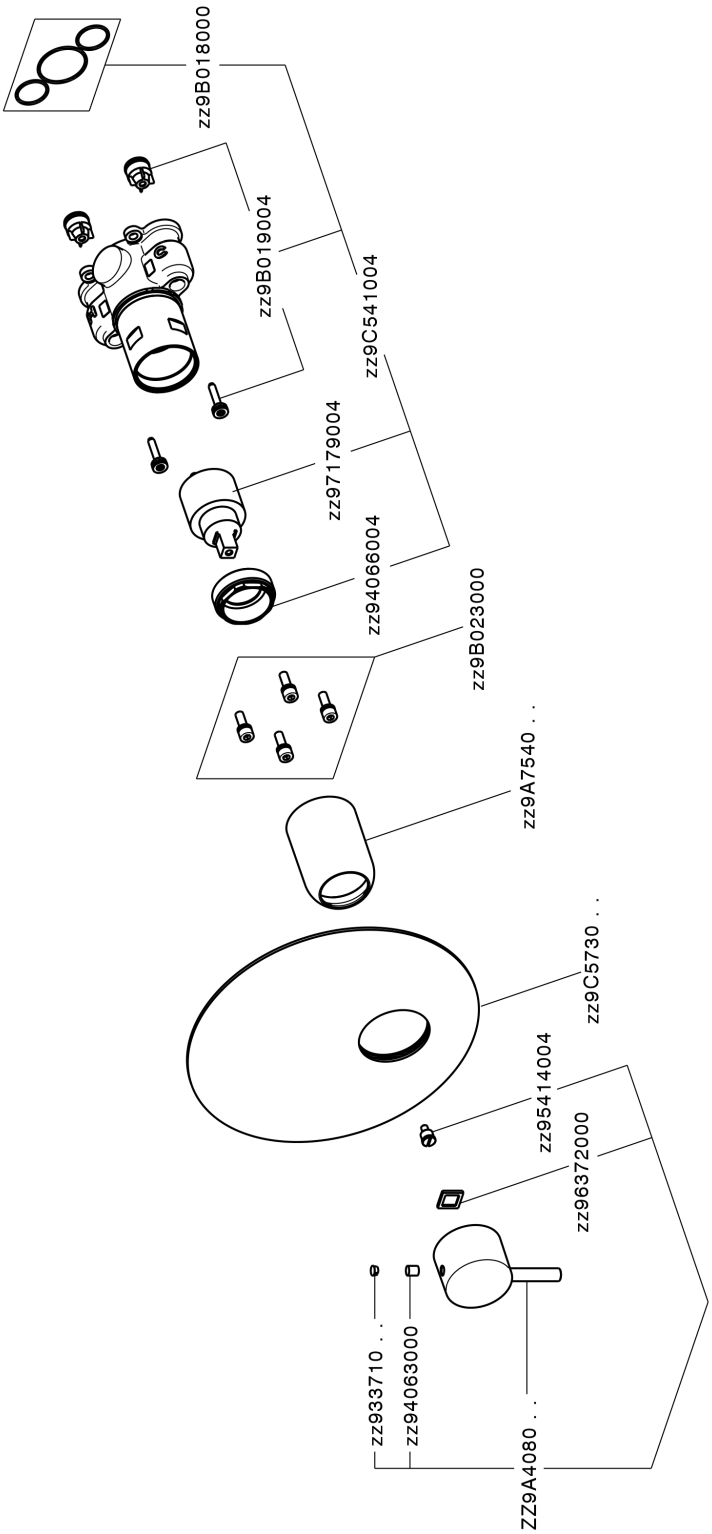

SM0BM010 https://www.cisal.it/completo-monocomando-per-one-box-slim-sm0bm010

© 2021 Cisal. Via Pietro Durio 160 - 28010 - Alzo (NO) - Italia
Mail: cisal@cisal.it, Telefono: (+39) 0322 918111, P.Iva IT02422810032.

Cisal
TEL. (+39) 0322 918111
MAIL. cisal@cisal.it

One-Box Universale per incasso ONE BOX_ZA00B031

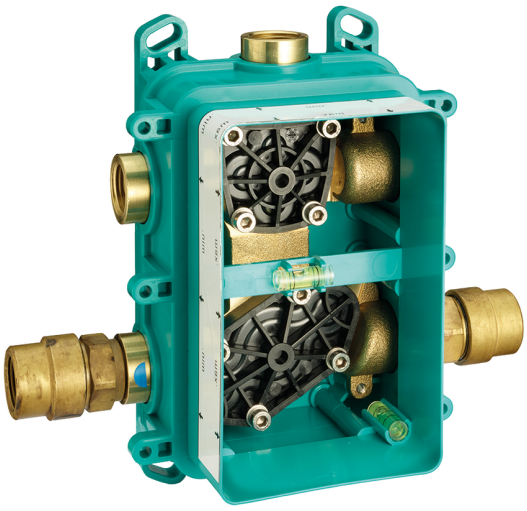

MODELLO **ZA00B031**

One-Box Universale per incasso,per termostatico o monocomando 1,2 o 3 uscite,senza parte esterna,con silenziatori,con guarnizione per sigillatura

FINITURE DISPONIBILI

04 04 Senza Finitura

CARATTERISTICHE

Incasso	**1**

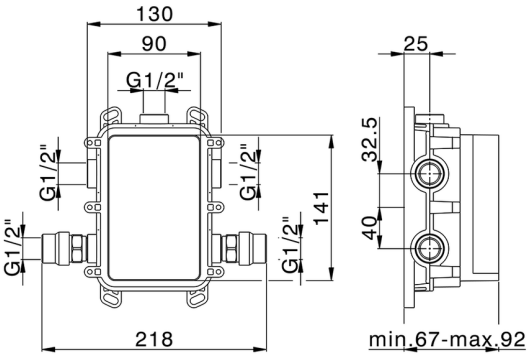

Termostatico

Il Termostatico Cisal è il tuo personale gestore dell'acqua che ti aiuta a gestire e controllare acqua ed energia senza sprechi.

© 2021 Cisal. Via Pietro Durio 160 - 28010 - Alzo (NO) - Italia
Mail: cisal@cisal.it, Telefono: (+39) 0322 918111, P.Iva IT02422810032.

Cisal
TEL. (+39) 0322 918111
MAIL. cisal@cisal.it

One-Box Universale per incasso ONE BOX_ZA00B030

MODELLO **ZA00B030**

One-Box Universale per incasso,per termostatico o monocomando 1,2 o 3 uscite,senza parte esterna,senza silenziatori,con guarnizione per sigillatura

FINITURE DISPONIBILI

04 04 Senza Finitura

CARATTERISTICHE

Incasso	**1**

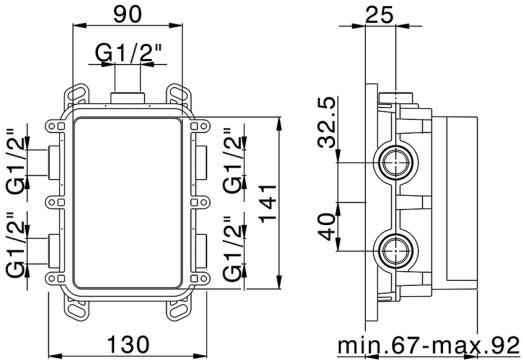

Termostatico

Il Termostatico Cisal è il tuo personale gestore dell'acqua che ti aiuta a gestire e controllare acqua ed energia senza sprechi.

2026-09-14

© 2021 Cisal. Via Pietro Durio 160 - 28010 - Alzo (NO) - Italia
Mail: cisal@cisal.it, Telefono: (+39) 0322 918111, P.Iva IT02422810032.