Cisal
TEL. (+39) 0322 918111
MAIL. cisal@cisal.it

# Porta salviette ACCESSORI BAGNO_SY090102



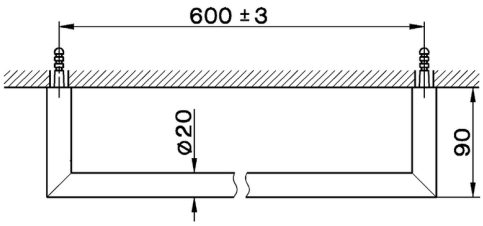


MODELLO **SY090102**

Porta salviette

## FINITURE DISPONIBILI

| | | |
|---|---|---|
| | **21** | 21 Cromo |
| | **2B** | 2B Nichel Lucido |
| | **2F** | 2F Nichel Spazzolato |
| | **2P** | 2P Oro Rosa |
| | **2Q** | 2Q Black Titanium |
| | **40** | 40 Nero Opaco |
| | **4Q** | 4Q Bianco Opaco |

## CARATTERISTICHE

© 2021 Cisal. Via Pietro Durio 160 - 28010 - Alzo (NO) - Italia
Mail: cisal@cisal.it, Telefono: (+39) 0322 918111, P.Iva IT02422810032.

**Cisal**
TEL. (+39) 0322 918111
MAIL. cisal@cisal.it

# Porta salviette ACCESSORI BAGNO_SY090102

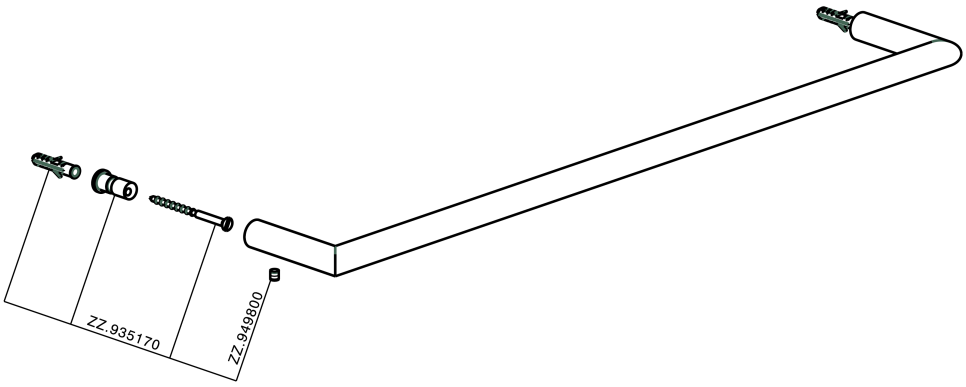


SY090102

https://www.cisal.it/porta-salviette-accessori-bagno-sy090102

2026-11-25

© 2021 Cisal. Via Pietro Durio 160 - 28010 - Alzo (NO) - Italia
Mail: cisal@cisal.it, Telefono: (+39) 0322 918111, P.Iva IT02422810032.