**Cisal**
TEL. (+39) 0322 918111
MAIL. cisal@cisal.it

# Porta salviette ACCESSORI BAGNO_SY090102

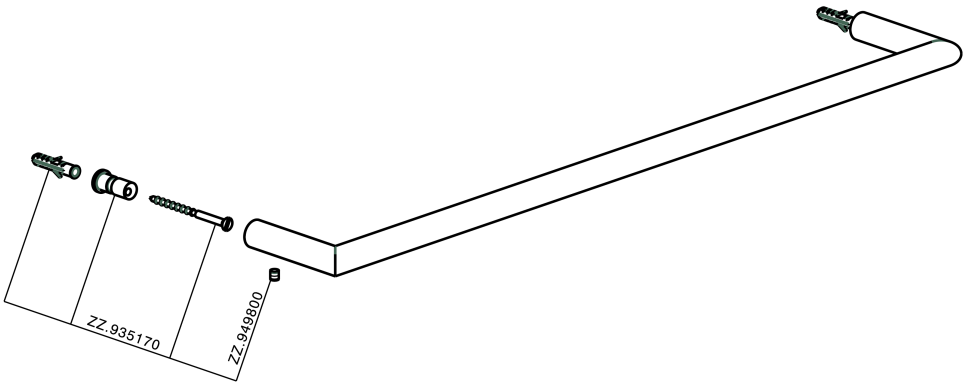


SY090102

https://www.cisal.it/porta-salviette-accessori-bagno-sy090102

2026-11-25

© 2021 Cisal. Via Pietro Durio 160 - 28010 - Alzo (NO) - Italia
Mail: cisal@cisal.it, Telefono: (+39) 0322 918111, P.Iva IT02422810032.