Cisal
TEL. (+39) 0322 918111
MAIL. cisal@cisal.it

Bocca bordo vasca COMPLEMENTI_ZA002600

MODELLO **ZA002600**

Bocca bordo vasca,con deviazione automatica

FINITURE DISPONIBILI

21 21 Cromo

CARATTERISTICHE

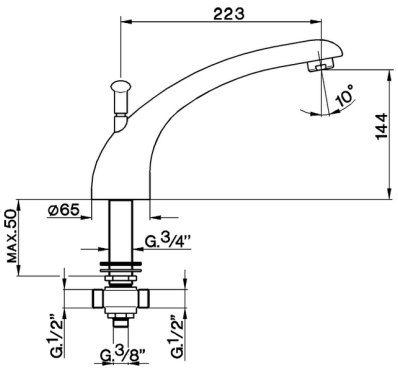

2025-08-17

© 2021 Cisal. Via Pietro Durio 160 - 28010 - Alzo (NO) - Italia
Mail: cisal@cisal.it, Telefono: (+39) 0322 918111, P.Iva IT02422810032.