Cisal
TEL. (+39) 0322 918111
MAIL. cisal@cisal.it

Soffione a soffitto con cromoterapia Ø 570 mm ZEN SHOWER_ZS0C0170

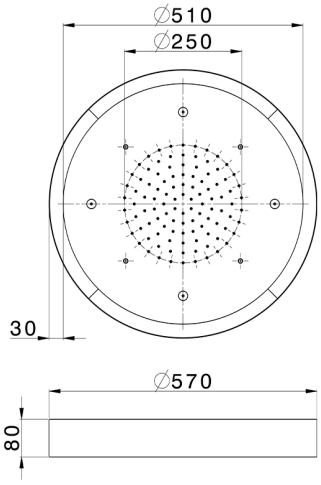

MODELLO **ZS0C0170**

Soffione a soffitto con cromoterapia Ø 570 mm,con carter esterno bianco,funzioni pioggia, nebulizzazione, cromoterapia,con comando wireless,acciaio inox AISI 304

FINITURE DISPONIBILI

40 40 Nero Opaco

4Q 4Q Bianco Opaco

D1 D1 Inox Spazzolato

D2 D2 Inox Lucido

CARATTERISTICHE

2025-07-02

© 2021 Cisal. Via Pietro Durio 160 - 28010 - Alzo (NO) - Italia
Mail: cisal@cisal.it, Telefono: (+39) 0322 918111, P.Iva IT02422810032.