Cisal
TEL. (+39) 0322 918111
MAIL. cisal@cisal.it

Parte incasso termostatico 3 funzioni PUSH&SHOWER_ZA0G63R0

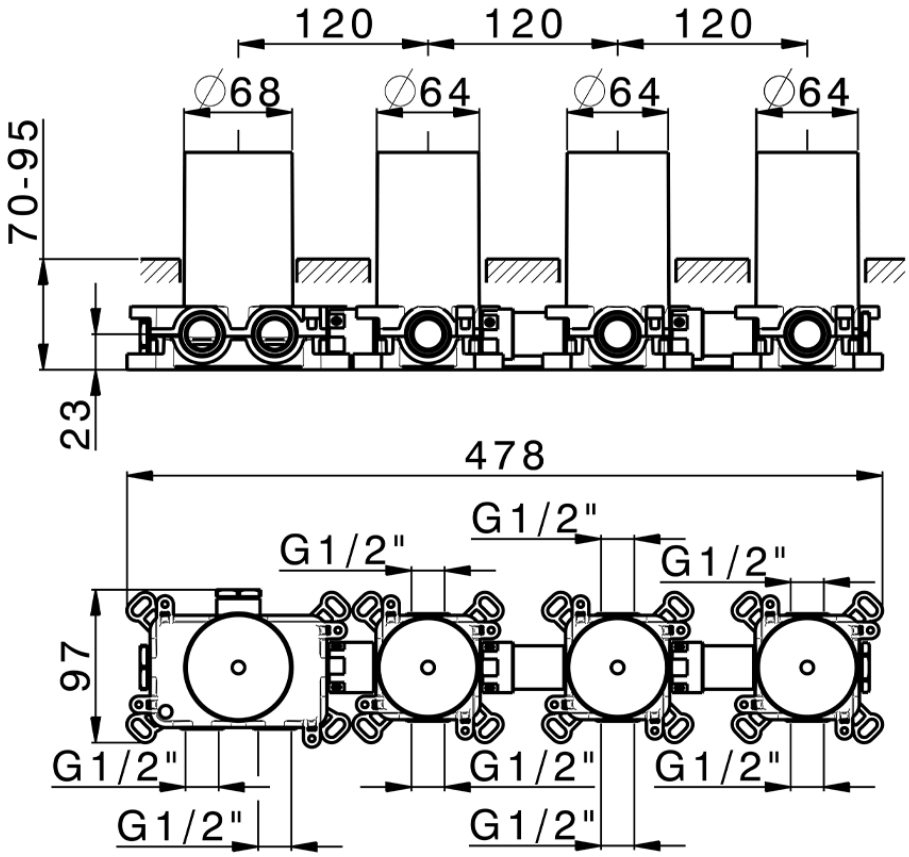

ZA0G63R0

https://www.cisal.it/parte-incasso-termostatico-3-funzioni-pushshower-za0g63r0

2026-04-14

© 2021 Cisal. Via Pietro Durio 160 - 28010 - Alzo (NO) - Italia
Mail: cisal@cisal.it, Telefono: (+39) 0322 918111, P.Iva IT02422810032.