Cisal
TEL. (+39) 0322 918111
MAIL. cisal@cisal.it

Completo doccia con presa acqua PUSH&SHOWER_DS0G5100



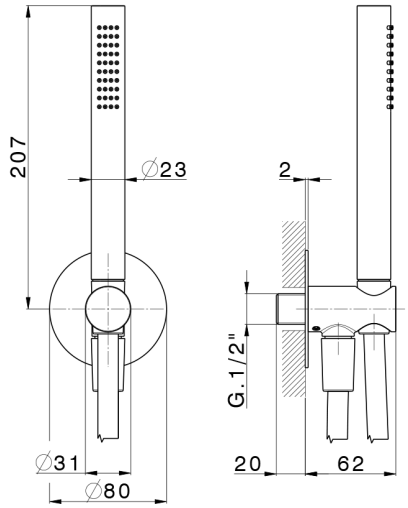

MODELLO **DS0G5100**

Completo doccia con presa acqua,supporto doccetta murale,doccetta monogetto D.23 mm in Ottone,rosone tondo Ø80 mm,flessibile liscio SUPREME 150 cm

FINITURE DISPONIBILI

	21	21 Cromo
	24	24 Oro
	26	26 Vecchio Rame
	2B	2B Nichel Lucido
	2F	2F Nichel Spazzolato
	2W	2W Oro Spazzolato
	3W	3W Brushed Black Titanium
	5G	5G Oro Rosa
	40	40 Nero Opaco

CARATTERISTICHE

2026-11-27

© 2021 Cisal. Via Pietro Durio 160 - 28010 - Alzo (NO) - Italia
Mail: cisal@cisal.it, Telefono: (+39) 0322 918111, P.Iva IT02422810032.