Cisal
TEL. (+39) 0322 918111
MAIL. cisal@cisal.it

Bocca di erogazione CUBIC_CU000240

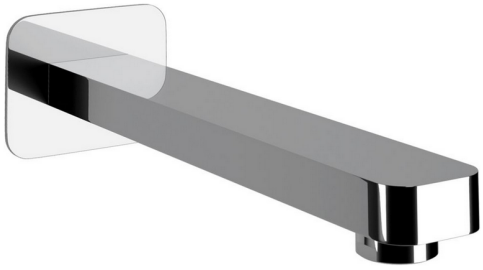

MODELLO **CU000240**

Bocca di erogazione,L.200 mm,attacco 1/2" M

FINITURE DISPONIBILI

21 21 Cromo

2B 2B Nichel Lucido

2F 2F Nichel Spazzolato

40 40 Nero Opaco

CARATTERISTICHE

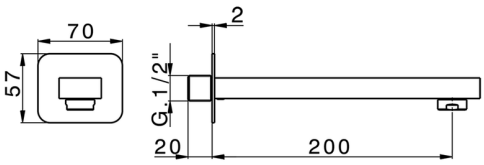

© 2021 Cisal. Via Pietro Durio 160 - 28010 - Alzo (NO) - Italia
Mail: cisal@cisal.it, Telefono: (+39) 0322 918111, P.Iva IT02422810032.

Cisal
TEL. (+39) 0322 918111
MAIL. cisal@cisal.it

Bocca di erogazione CUBIC_CU000240

cisal

CU 00024

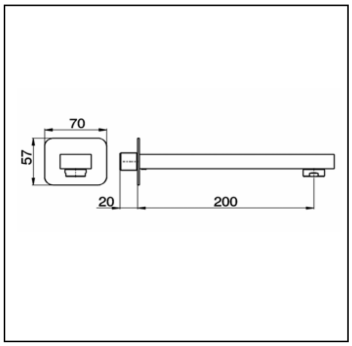

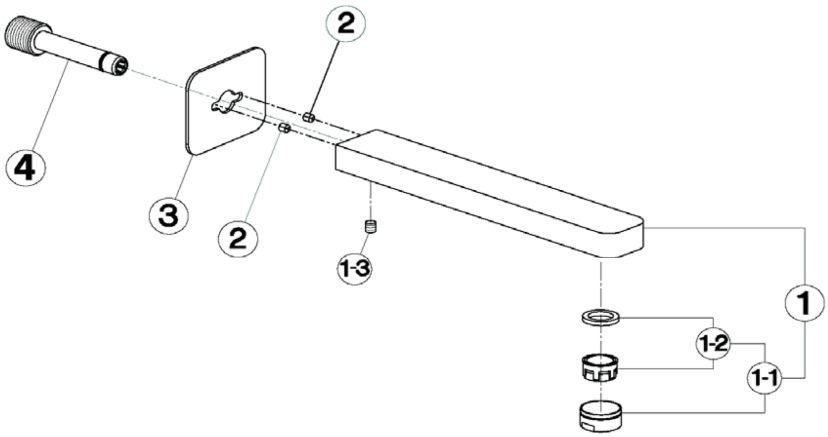

NR.	DESCRIZIONE DESCRIPTION BESCREIBUNG DESCRIPTION	N.CODICE CODE NO. WERSKNR. NR.CODE	NR.	DESCRIZIONE DESCRIPTION BESCREIBUNG DESCRIPTION	N.CODICE CODE NO. WERSKNR. NR.CODE	NR.	DESCRIZIONE DESCRIPTION BESCREIBUNG DESCRIPTION	N.CODICE CODE NO. WERSKNR. NR.CODE
1	Bocca di erogazione interasse 200 Bath spout 200 Wanneneinlauf 200 Bec devérseur 200	ZZ947950	4	Attacco per bocca lavabo incasso Conn.f/built-in washbasin spout Anschluss f.UP Auslauf f.Wasch. Racord pour bec de lavabo à encastrer	ZZ947940			
1-1	Aeratore M.24x1 IC Mousseur M.24x1 IC Perlator M.24x1 IC Mousseur M.24x1 IC	ZZ928500						
1-2	Cartuccia per aeratore M. 24x1 Mousseur cartridge M.24x1 Kart. f/Perlator M24x1 Cartouche x mousseur M.24x1	ZZ927260						
1-3	Grano punta coppa inox M.6x6 Screw-stainless steel M.6x6 Madenschraube M.6x6 Vis speciale inox M.6x6	ZZ933370						
2	Grano punta coppa inox M.5x6 Screw-stainless steel M.5x6 Madenschraube M.5x6 Vis speciale inox M.5x6	ZZ940630						
3	Rosone per bocca incasso Escutcheon for built-in spout Rosette f. UP Auslauf Rosace pour bec à encastrer	ZZ947960						

CU000240

https://www.cisal.it/bocca-di-erogazione-cubic-cu000240

2025-08-02

© 2021 Cisal. Via Pietro Durio 160 - 28010 - Alzo (NO) - Italia
Mail: cisal@cisal.it, Telefono: (+39) 0322 918111, P.Iva IT02422810032.