Cisal
TEL. (+39) 0322 918111
MAIL. cisal@cisal.it

Miscelatore monocomando bidet TR_TR000558

MODELLO **TR000558**

Miscelatore monocomando bidet,con scarico automatico 1"1/4,flex inox G.3/8",senza maniglie

FINITURE DISPONIBILI

21 21 Cromo

CARATTERISTICHE

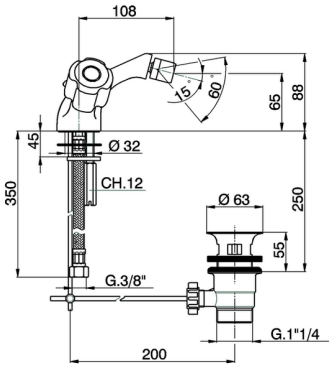

2024-04-28

© 2021 Cisal. Via Pietro Durio 160 - 28010 - Alzo (NO) - Italia
Mail: cisal@cisal.it, Telefono: (+39) 0322 918111, P.Iva IT02422810032.