Cisal
TEL. (+39) 0322 918111
MAIL. cisal@cisal.it

Colonna doccia termostatica 2 funzioni SLIM_SMC78010

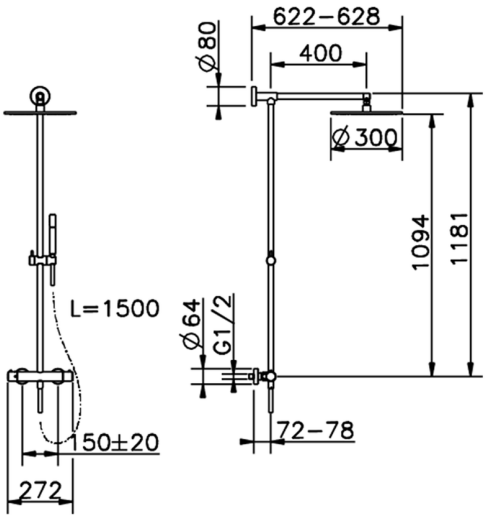

MODELLO **SMC78010**

Colonna doccia termostatica 2 funzioni,deviastop 2 uscite,colonna fissa,supporto doccetta scorrevole in Ottone,doccetta monogetto minimale in Ottone,soffione tondo D.300 mm sp.8 mm in OTTONE,flessibile liscio SUPREME 150 cm

FINITURE DISPONIBILI

21 21 Cromo

2B 2B Nichel Lucido

40 40 Nero Opaco

4Q 4Q Bianco Opaco

CARATTERISTICHE

Ricambio Cartuccia **24.04A.PP**

Cartuccia Termostatica Plus P 8X20

DeviaStop

La tecnologia Devia Stop di Cisal consente con un semplice movimento rotativo di gestire la portata dell'acqua e di scegliere la modalità d'erogazione (soffione, doccetta a mano).

Termostatico

Il Termostatico Cisal è il tuo personale gestore dell'acqua che ti aiuta a gestire e controllare acqua ed energia senza sprechi.

2026-07-02

© 2021 Cisal. Via Pietro Durio 160 - 28010 - Alzo (NO) - Italia
Mail: cisal@cisal.it, Telefono: (+39) 0322 918111, P.Iva IT02422810032.