Cisal
TEL. (+39) 0322 918111
MAIL. cisal@cisal.it

Miscelatore monocomando vasca completo GRACE_GC000060

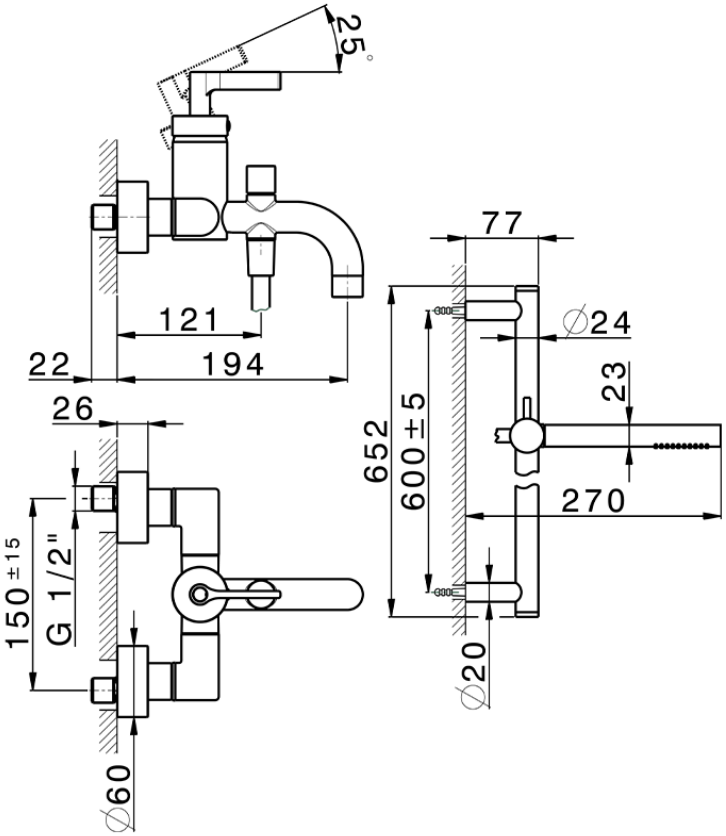

GC000060

https://www.cisal.it/miscelatore-monocomando-vasca-completo-grace-gc000060

2026-06-27

© 2021 Cisal. Via Pietro Durio 160 - 28010 - Alzo (NO) - Italia
Mail: cisal@cisal.it, Telefono: (+39) 0322 918111, P.Iva IT02422810032.