Cisal
TEL. (+39) 0322 918111
MAIL. cisal@cisal.it

Parte incasso termostatico doccia 3 uscite INCASSO_ZA018201

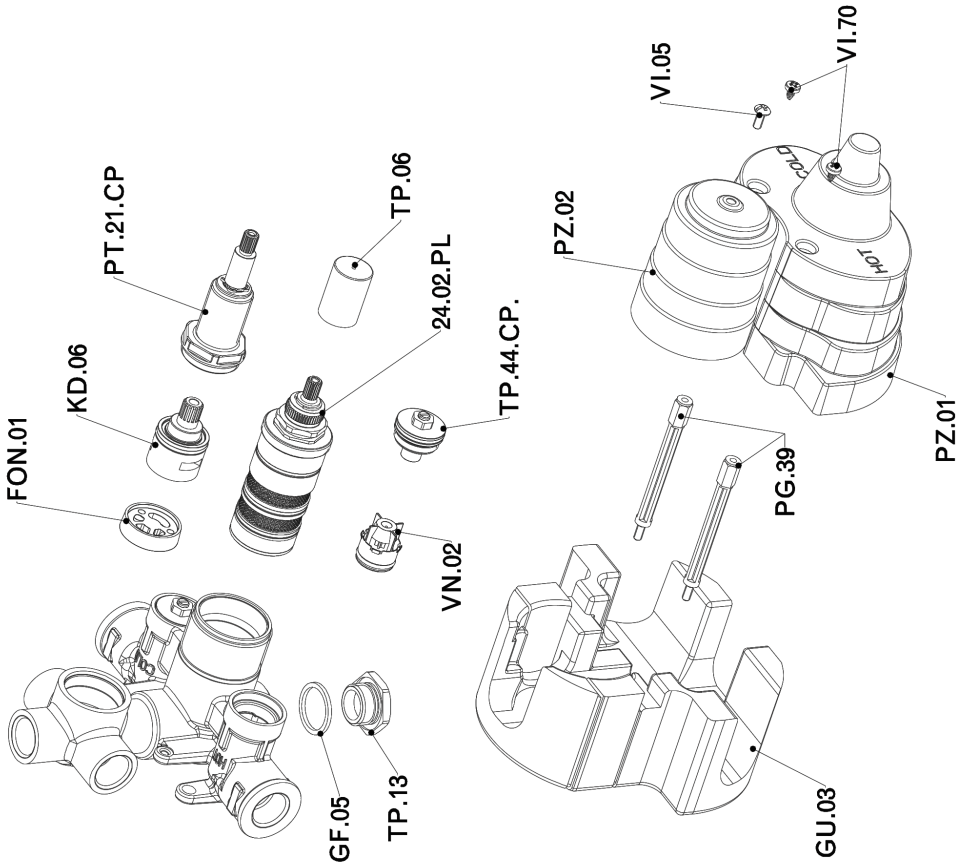

ZA018201 https://www.cisal.it/parte-incasso-termostatico-doccia-3-uscite-incasso-za018201

2025-09-16

© 2021 Cisal. Via Pietro Durio 160 - 28010 - Alzo (NO) - Italia
Mail: cisal@cisal.it, Telefono: (+39) 0322 918111, P.Iva IT02422810032.