Cisal
TEL. (+39) 0322 918111
MAIL. cisal@cisal.it

Colonna scarico vasca erogazione al T.P.. COMPLEMENTI_ZA005710

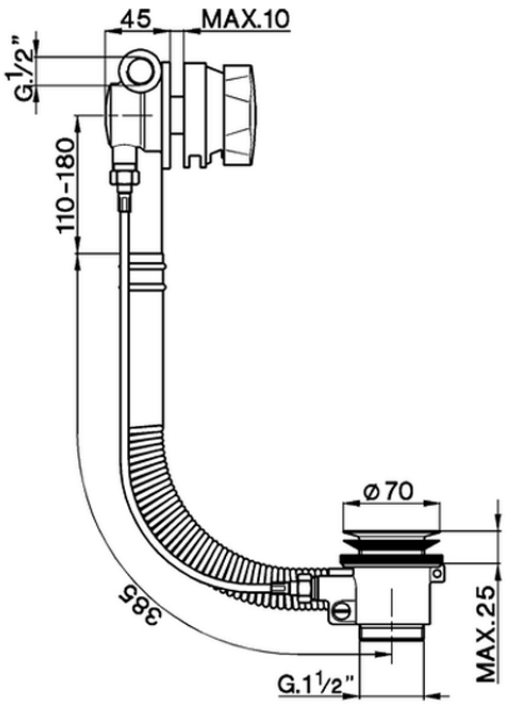

ZA005710 https://www.cisal.it/colonna-scarico-vasca-erogazione-al-t-p-complementi-za005710

2026-06-23

© 2021 Cisal. Via Pietro Durio 160 - 28010 - Alzo (NO) - Italia
Mail: cisal@cisal.it, Telefono: (+39) 0322 918111, P.Iva IT02422810032.