Cisal
TEL. (+39) 0322 918111
MAIL. cisal@cisal.it

Miscelatore lavello KITCHEN_BA000530

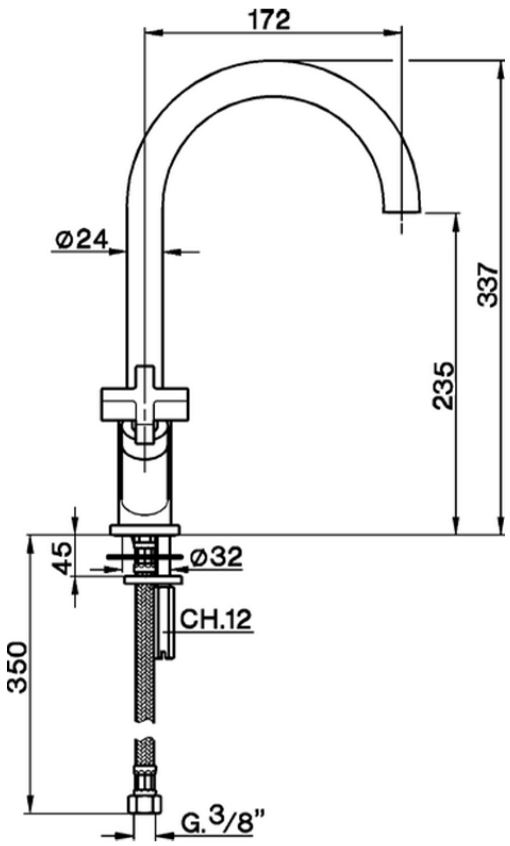

BA000530

https://www.cisal.it/miscelatore-lavello-kitchen-ba000530

2026-11-24

© 2021 Cisal. Via Pietro Durio 160 - 28010 - Alzo (NO) - Italia
Mail: cisal@cisal.it, Telefono: (+39) 0322 918111, P.Iva IT02422810032.