Cisal
TEL. (+39) 0322 918111
MAIL. cisal@cisal.it

# Completo Termostatico per One-Box ONE BOX_RA0BT030

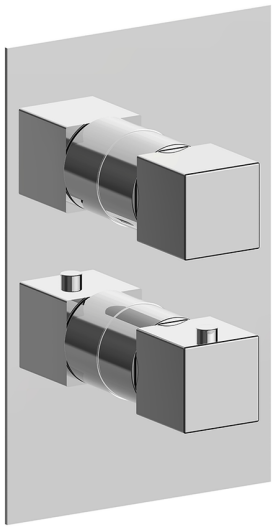

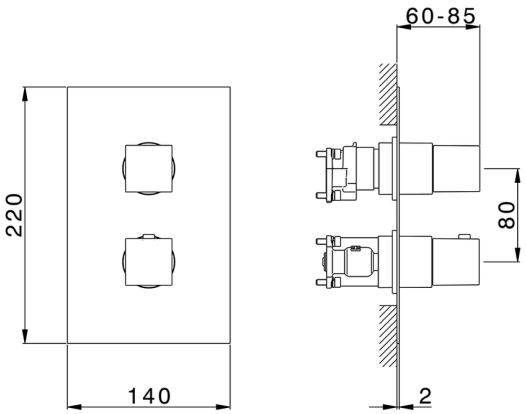


MODELLO **RA0BT030**

Completo Termostatico per One-Box,con deviastop 1-2-3 uscite,profondità minima di installazione 67 mm,senza parte incasso,per art.ZA00B030-ZA00B031

## FINITURE DISPONIBILI

| | | |
|---|---|---|
| | **21** | 21 Cromo |
| | **2B** | 2B Nichel Lucido |
| | **2F** | 2F Nichel Spazzolato |
| | **2Q** | 2Q Black Titanium |
| | **40** | 40 Nero Opaco |
| | **4Q** | 4Q Bianco Opaco |

## CARATTERISTICHE

Ricambio Cartuccia **24.04A.PP**

**Cartuccia Termostatica Plus P 8X20**

Installazione **Incasso**

Parti Incasso necessarie **ZA00B031**

**ZA00B030**

### DeviaStop

La tecnologia Devia Stop di Cisal consente con un semplice movimento rotativo di gestire la portata dell'acqua e di scegliere la modalità d'erogazione (soffione, doccetta a mano).

### Termostatico

Il Termostatico Cisal è il tuo personale gestore dell'acqua che ti aiuta a gestire e controllare acqua ed energia senza sprechi.

© 2021 Cisal. Via Pietro Durio 160 - 28010 - Alzo (NO) - Italia
Mail: cisal@cisal.it, Telefono: (+39) 0322 918111, P.Iva IT02422810032.

# Completo Termostatico per One-Box ONE BOX_RA0BT030

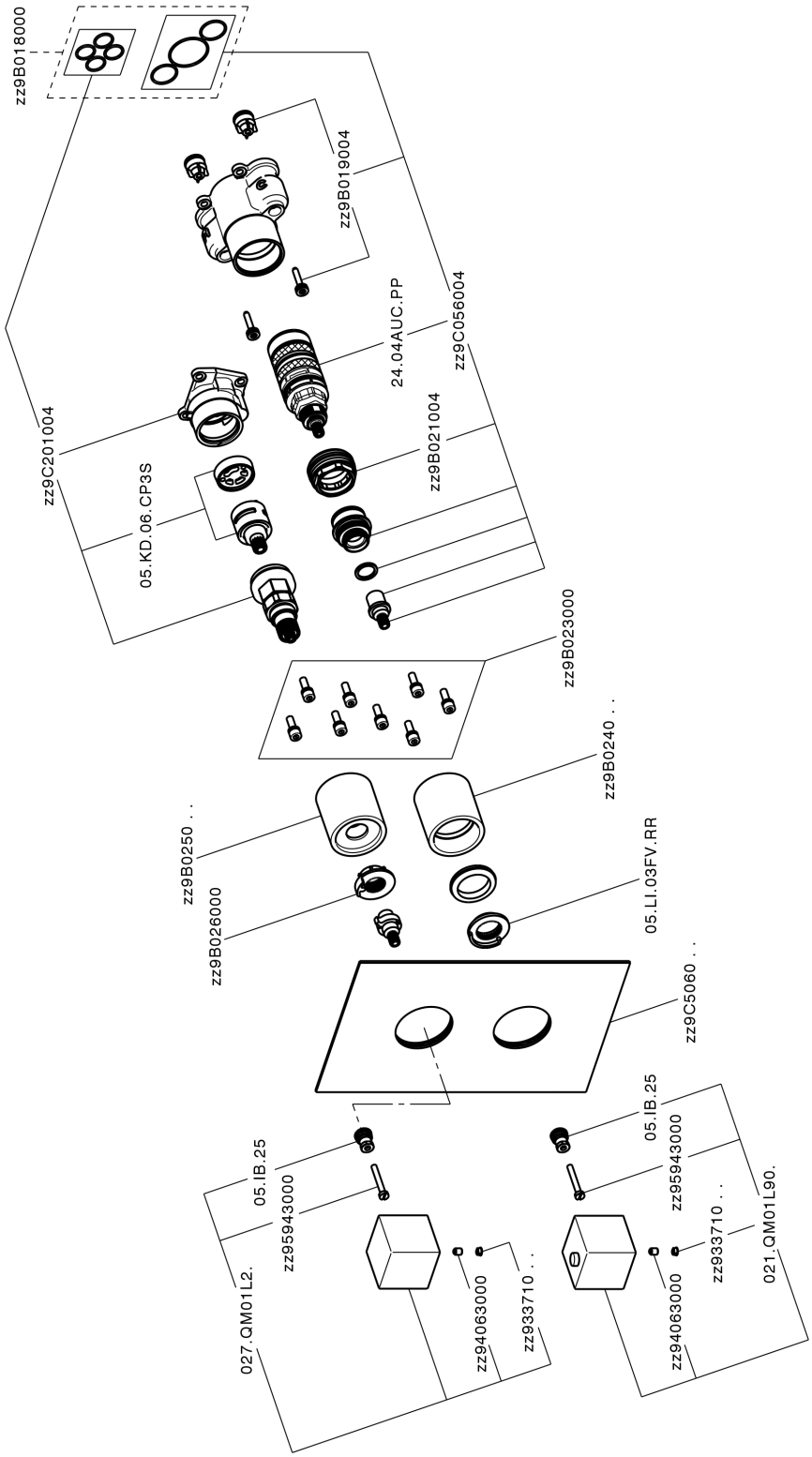


RA0BT030 https://www.cisal.it/completo-termostatico-per-one-box-one-box-ra0bt030

Cisal
TEL. (+39) 0322 918111
MAIL. cisal@cisal.it

# One-Box Universale per incasso ONE BOX_ZA00B031

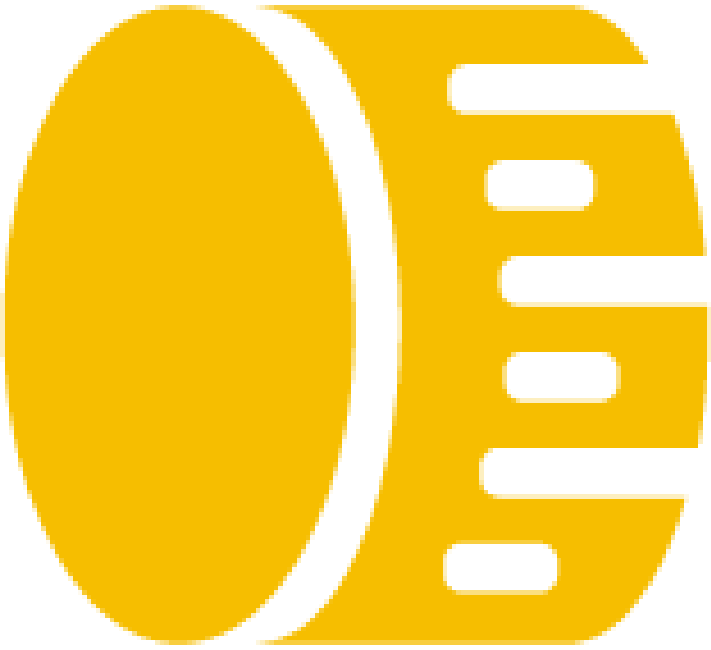

MODELLO **ZA00B031**

One-Box Universale per incasso,per termostatico o monocomando 1,2 o 3 uscite,senza parte esterna,con silenziatori,con guarnizione per sigillatura

## FINITURE DISPONIBILI



**04** 04 Senza Finitura

## CARATTERISTICHE

| | |
|---|---|
| Incasso | **1** |

## Termostatico

Il Termostatico Cisal è il tuo personale gestore dell'acqua che ti aiuta a gestire e controllare acqua ed energia senza sprechi.

© 2021 Cisal. Via Pietro Durio 160 - 28010 - Alzo (NO) - Italia
Mail: cisal@cisal.it, Telefono: (+39) 0322 918111, P.Iva IT02422810032.

Cisal
TEL. (+39) 0322 918111
MAIL. cisal@cisal.it

# One-Box Universale per incasso ONE BOX_ZA00B030

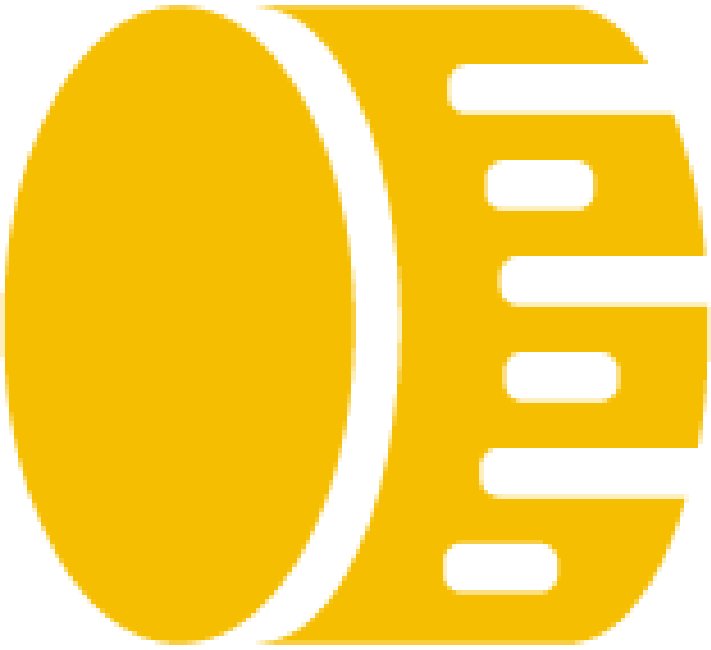

MODELLO **ZA00B030**

One-Box Universale per incasso,per termostatico o monocomando 1,2 o 3 uscite,senza parte esterna,senza silenziatori,con guarnizione per sigillatura

## FINITURE DISPONIBILI

**04** 04 Senza Finitura

## CARATTERISTICHE

### Termostatico

Il Termostatico Cisal è il tuo personale gestore dell'acqua che ti aiuta a gestire e controllare acqua ed energia senza sprechi.

2026-11-25

© 2021 Cisal. Via Pietro Durio 160 - 28010 - Alzo (NO) - Italia
Mail: cisal@cisal.it, Telefono: (+39) 0322 918111, P.Iva IT02422810032.