Parte esterna termo doccia incasso 3 funzioni WELLNESS_RA01V300

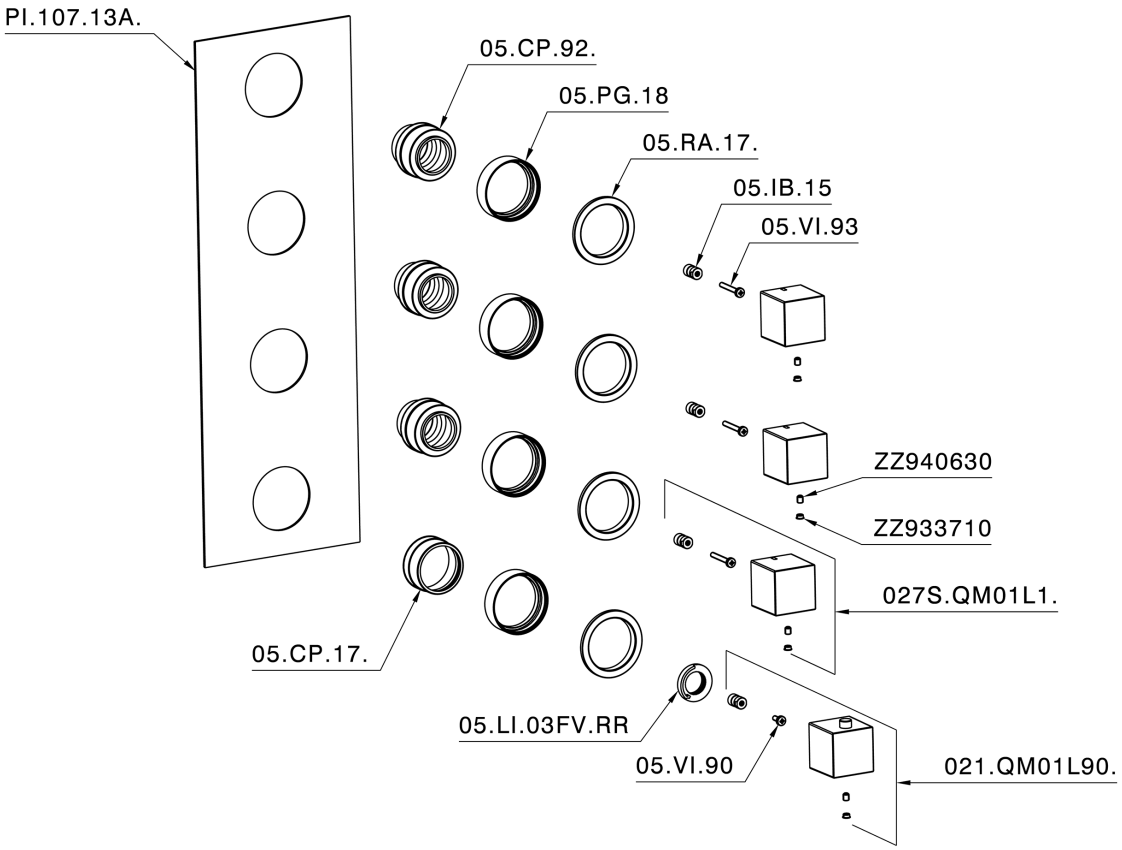

RA01V300 https://www.cisal.it/parte-esterna-termo-doccia-incasso-3-funzioni-wellness-ra01v300

© 2021 Cisal. Via Pietro Durio 160 - 28010 - Alzo (NO) - Italia
Mail: cisal@cisal.it, Telefono: (+39) 0322 918111, P.Iva IT02422810032.

Parte incasso termostatico 3 funzioni INCASSO_ZA01V300

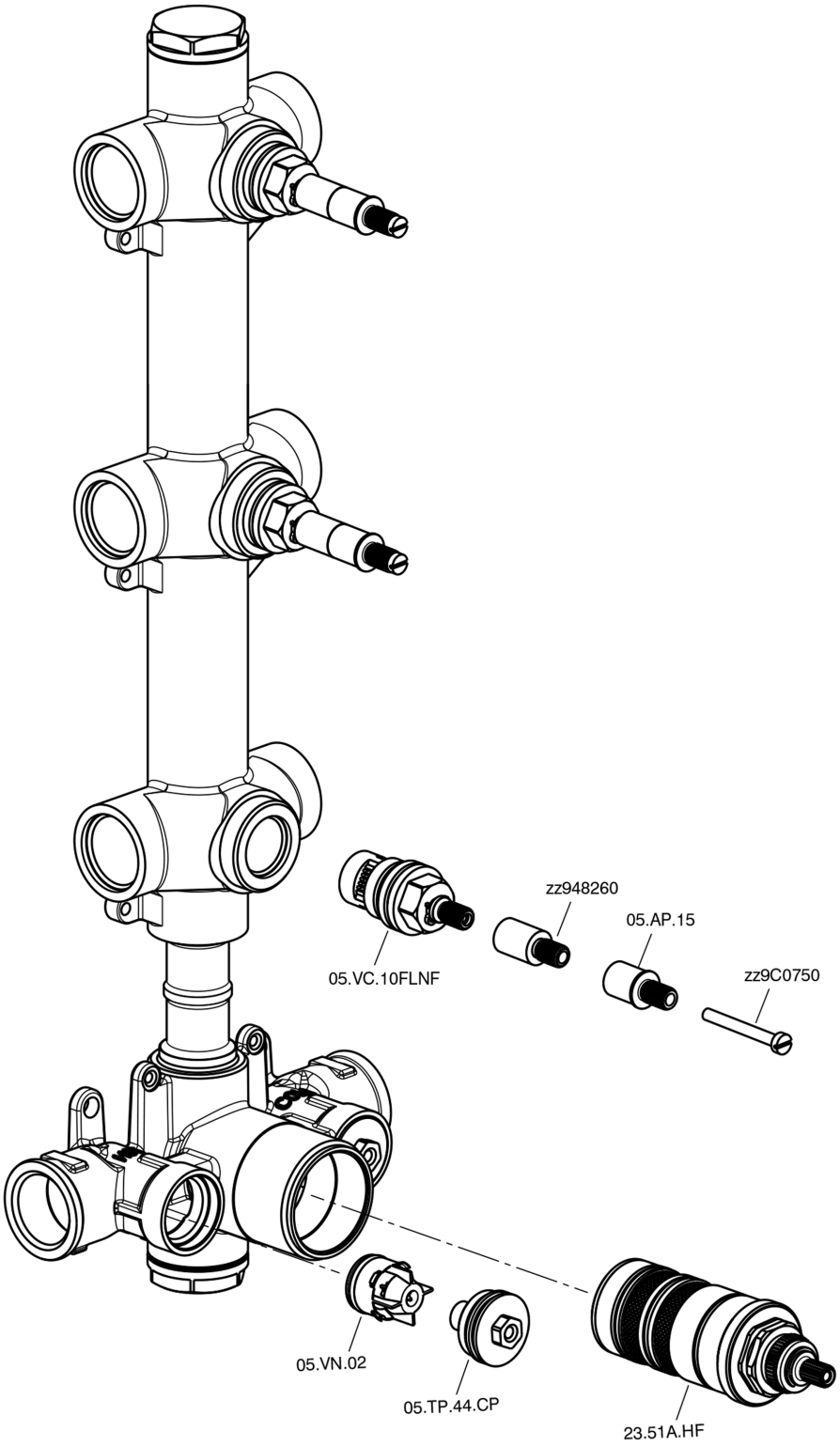

ZA01V300

https://www.cisal.it/parte-incasso-termostatico-3-funzioni-incasso-za01v300

2026-11-25

© 2021 Cisal. Via Pietro Durio 160 - 28010 - Alzo (NO) - Italia
Mail: cisal@cisal.it, Telefono: (+39) 0322 918111, P.Iva IT02422810032.