Cisal
TEL. (+39) 0322 918111
MAIL. cisal@cisal.it

Bocca di erogazione ARCANA COMPLEMENTI_AR000241

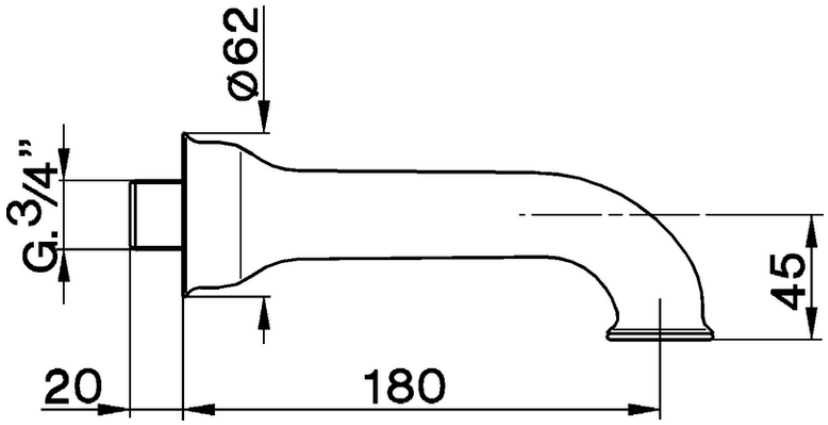

AR000241

https://www.cisal.it/bocca-di-erogazione-arcana-complementi-ar000241

2025-09-03

© 2021 Cisal. Via Pietro Durio 160 - 28010 - Alzo (NO) - Italia
Mail: cisal@cisal.it, Telefono: (+39) 0322 918111, P.Iva IT02422810032.