Parte esterna monocomando lavabo a parete LINEAVIVA_LV005510

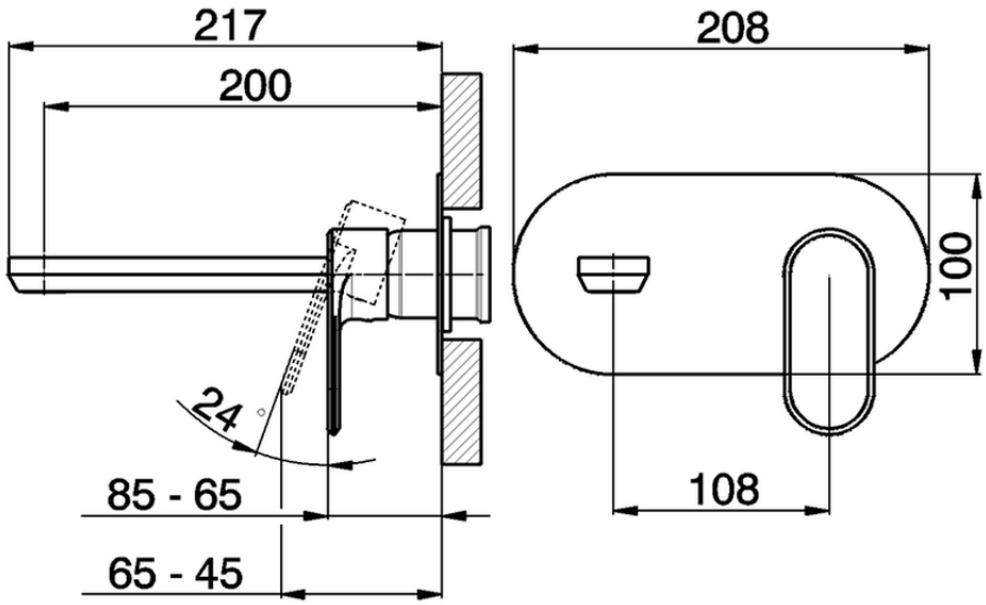

LV005510 https://www.cisal.it/parte-esterna-monocomando-lavabo-a-parete-lineaviva-lv005510

2026-11-24

© 2021 Cisal. Via Pietro Durio 160 - 28010 - Alzo (NO) - Italia
Mail: cisal@cisal.it, Telefono: (+39) 0322 918111, P.Iva IT02422810032.