Cisal
TEL. (+39) 0322 918111
MAIL. cisal@cisal.it

Colonna doccia progressiva WELLNESS_XI005120

MODELLO **XI005120**

Colonna doccia progressiva,per esterno/interno a pavimento,aeratore getto a pioggia,INOX AISI 316L

FINITURE DISPONIBILI

D1 D1 Inox Spazzolato

CARATTERISTICHE

Ricambio Cartuccia **ZZ9E521000**

Cartuccia Monocomando progressiva 25 mm

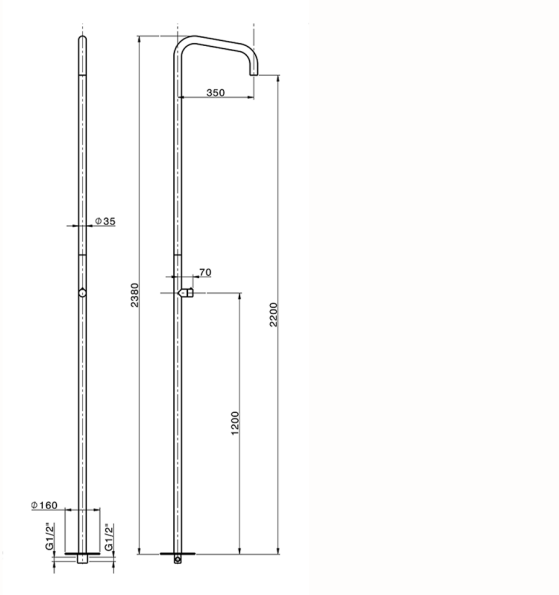

2025-09-01

© 2021 Cisal. Via Pietro Durio 160 - 28010 - Alzo (NO) - Italia
Mail: cisal@cisal.it, Telefono: (+39) 0322 918111, P.Iva IT02422810032.