Cisal
TEL. (+39) 0322 918111
MAIL. cisal@cisal.it

Rubinetto elettronico lavabo TRONIC_TN001541

MODELLO **TN001541**

Rubinetto elettronico lavabo,alimentazione di rete

FINITURE DISPONIBILI

21 21 Cromo

CARATTERISTICHE

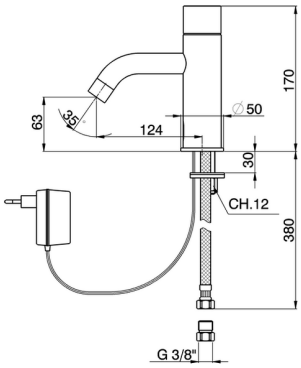

© 2021 Cisal. Via Pietro Durio 160 - 28010 - Alzo (NO) - Italia
Mail: cisal@cisal.it, Telefono: (+39) 0322 918111, P.Iva IT02422810032.

Rubinetto elettronico lavabo TRONIC_TN001541

cisal

TN 00054 0 (TN 00054 1 - TN 00154 0 - TN 00154 1)

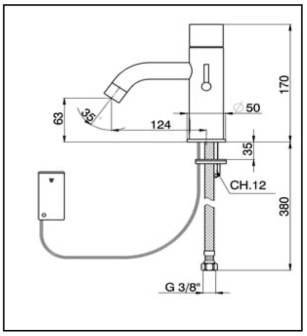

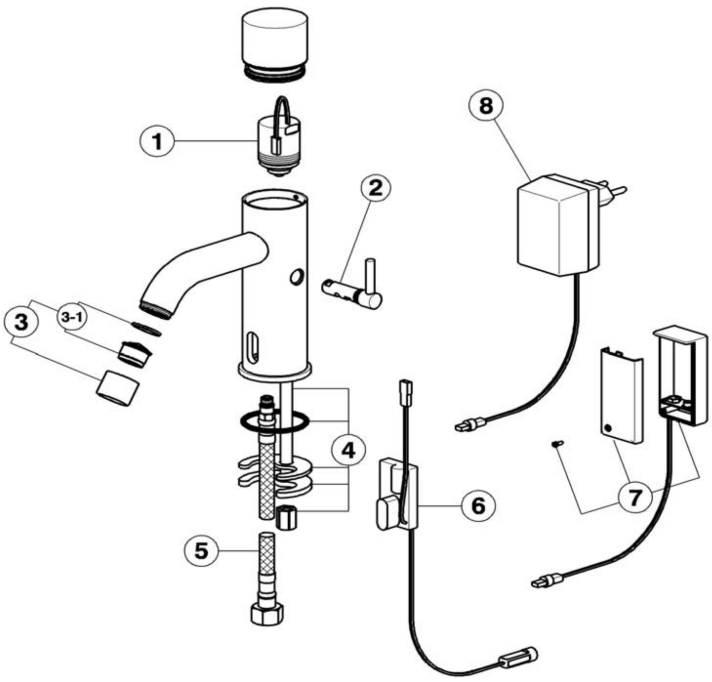

NR	DESCRIZIONE DESCRIPTION DESCRIPTION BESCREIBUNG DESCRIPCIÓN	N.CODICE NR.CODE CODE NO. WERSKNR. N.CÓDIGO
1	Elettrovalvola per lavabo Electronvanne pour lavabo Electronic valve for basin Electroválvula para lavabo Elektroventil für Waschtischbatterie	ZZ950360
2	Miscelatore di temperatura per lavabo Mitigeur de temperature pour lavabo Temperature's mixer for basin Mezclador de temperatura para lavabo Mischungvorrichtung für Waschtischbatterie	ZZ950370
3	Aeratore M22x1 IB Mousseur M22x1 IB Mousseur M22x1 IB Aireador M22x1 IB Perlator M22x1 IB	ZZ950430
3-1	Cartuccia per aeratore M.24x1 Cartouche pour mousseur M.24x1 Mousseur cartridge M.24x1 Cartucho para aireador M.24x1 Kartusche fuer Perlator M.24x1	ZZ926950
4	Set installazione lavabo elettronico Set d'installation pour robinet électronique Installation set Juego de instalación lavabo electrónico Befestigungsset f/elektronische Waschtischarm	ZZ950380
5	Flessibile M8x1 SX - G3/8" L450 Flex M8x1 SX - G3/8" L450 Flex hose M8x1 SX - G3/8" L450 Flexo M8x1 SX - G3/8" L450 Schlauch M8x1 SX - G3/8" L450	ZZ950390
6	Parte elettronica per lavabo Electronique pour lavabo Electronic mixer set Parte electrónica para lavabo Elektronik für Waschtischarmatur	ZZ950400
7	Scatola per batteria Boite pour pile Box for battery Caja para batería Gehäuse für Batterie	ZZ950410
8	Trasformatore per lavabo elettronico Transformateur pour robinet électronique Transformer for Electronic mixer Transformador para lavabo electrónico Steckernetzteil f/elektronische Waschtischarm.	ZZ950420

TN001541

https://www.cisal.it/rubinetto-elettronico-lavabo-tronic-tn001541

2025-08-28

© 2021 Cisal. Via Pietro Durio 160 - 28010 - Alzo (NO) - Italia
Mail: cisal@cisal.it, Telefono: (+39) 0322 918111, P.Iva IT02422810032.