Cisal
TEL. (+39) 0322 918111
MAIL. cisal@cisal.it

Miscelatore monocomando lavabo CUBIC_CU001541

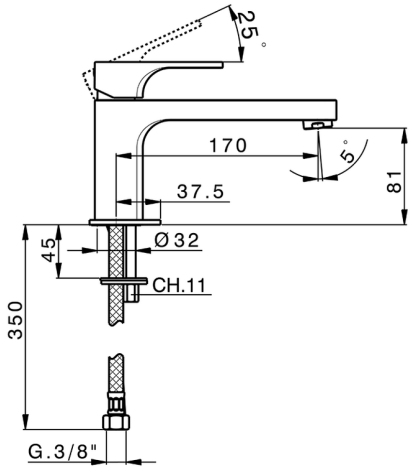

MODELLO **CU001541**

Miscelatore monocomando lavabo,senza scarico automatico,flex inox G.3/8"

FINITURE DISPONIBILI

21 21 Cromo

2B 2B Nichel Lucido

2F 2F Nichel Spazzolato

40 40 Nero Opaco

CARATTERISTICHE

Ricambio Cartuccia **ZZ94240000**

Cartuccia Monocomando 25 mm

© 2021 Cisal. Via Pietro Durio 160 - 28010 - Alzo (NO) - Italia
Mail: cisal@cisal.it, Telefono: (+39) 0322 918111, P.Iva IT02422810032.

Cisal
TEL. (+39) 0322 918111
MAIL. cisal@cisal.it

Miscelatore monocomando lavabo CUBIC_CU001541

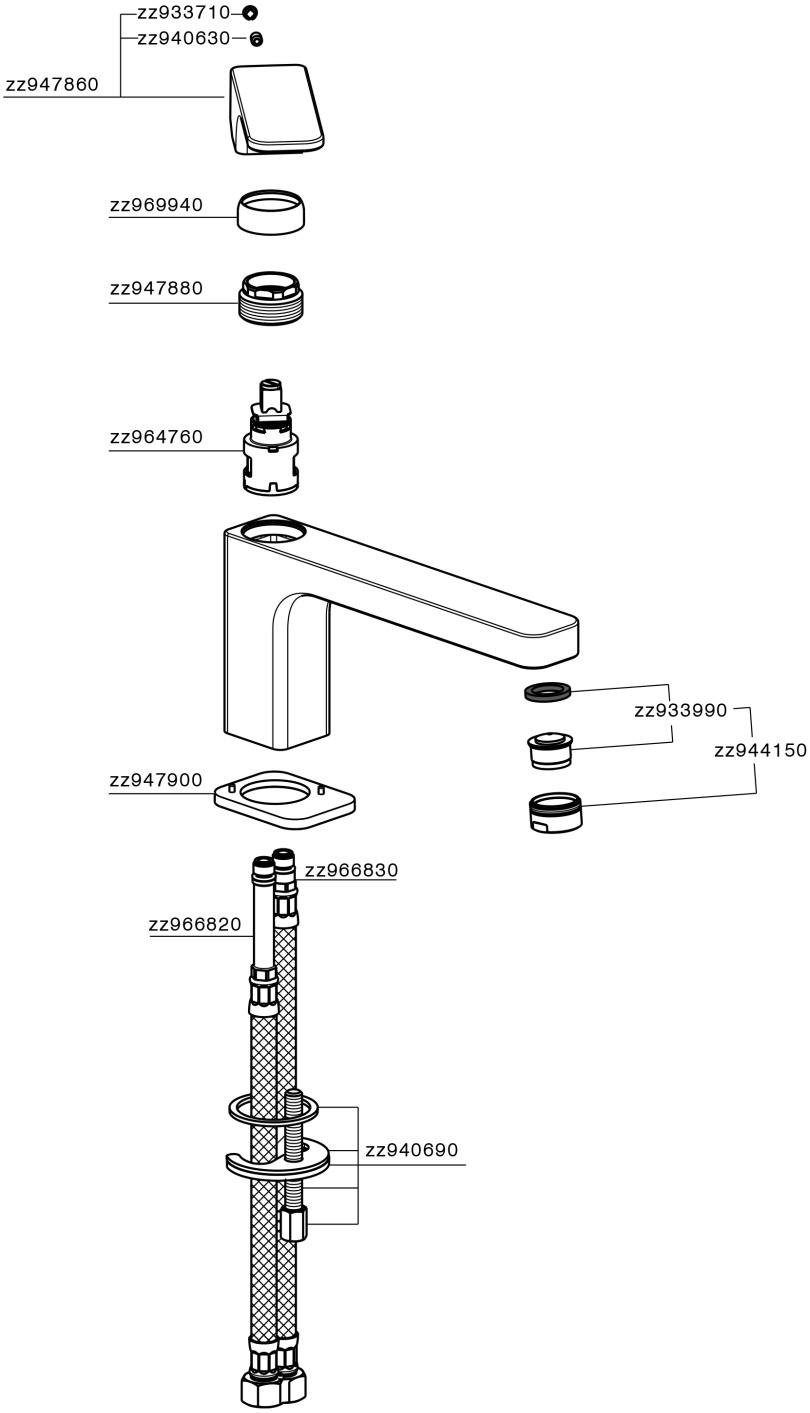

CU001541

https://www.cisal.it/miscelatore-monocomando-lavabo-cubic-cu001541

2026-09-18

© 2021 Cisal. Via Pietro Durio 160 - 28010 - Alzo (NO) - Italia
Mail: cisal@cisal.it, Telefono: (+39) 0322 918111, P.Iva IT02422810032.