Cisal
TEL. (+39) 0322 918111
MAIL. cisal@cisal.it

Miscelatore monocomando lavello EnergySave KITCHEN_A3001585

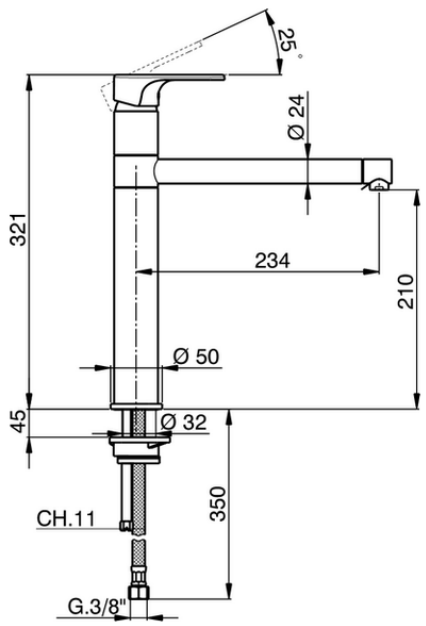

A3001585 https://www.cisal.it/miscelatore-monocomando-lavello-energysave-kitchen-a3001585

2026-02-21

© 2021 Cisal. Via Pietro Durio 160 - 28010 - Alzo (NO) - Italia
Mail: cisal@cisal.it, Telefono: (+39) 0322 918111, P.Iva IT02422810032.