Cisal
TEL. (+39) 0322 918111
MAIL. cisal@cisal.it

Set idroscopino completo Inox AISI 304 XION_XI007910

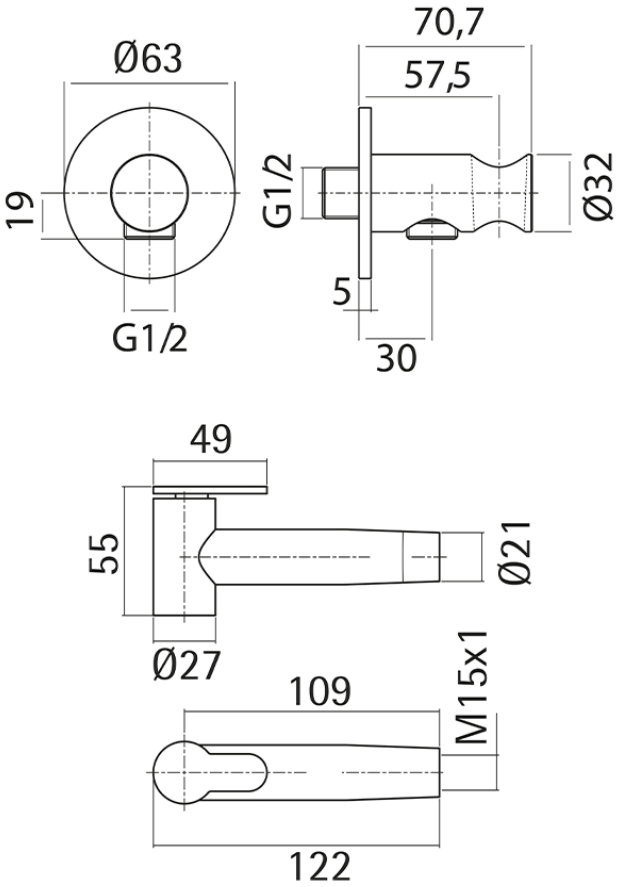

XI007910

https://www.cisal.it/set-idroscopino-completo-inox-aisi-304-xion-xi007910

2026-11-24

© 2021 Cisal. Via Pietro Durio 160 - 28010 - Alzo (NO) - Italia
Mail: cisal@cisal.it, Telefono: (+39) 0322 918111, P.Iva IT02422810032.