Cisal
TEL. (+39) 0322 918111
MAIL. cisal@cisal.it

Set idroscopino completo Inox AISI 304 XION_XI007910



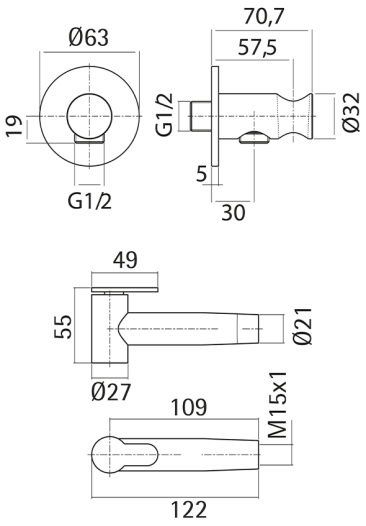

MODELLO **XI007910**

Set idroscopino completo Inox AISI 316L,supporto murale tondo,doccetta idroscopino,flex inox 120 cm

FINITURE DISPONIBILI

D1 D1 Inox Spazzolato

CARATTERISTICHE

Doccetta idroscopino

Doccetta Idroscopino

Doccetta idroscopino monoforo, per la pulizia del sanitario.

2026-11-24

© 2021 Cisal. Via Pietro Durio 160 - 28010 - Alzo (NO) - Italia
Mail: cisal@cisal.it, Telefono: (+39) 0322 918111, P.Iva IT02422810032.