Miscelatore monocomando lavabo alto MARBLE X32_X5003544

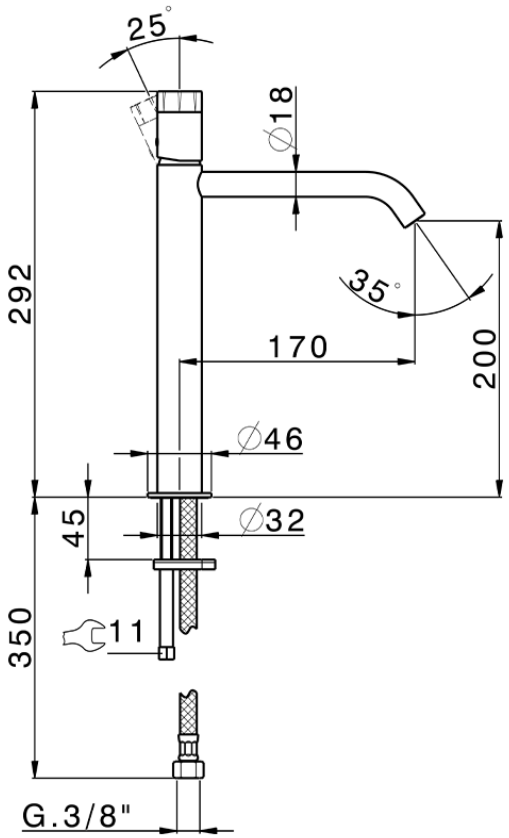

X5003544

https://www.cisal.it/miscelatore-monocomando-lavabo-alto-marble-x32-x5003544

2026-11-25

© 2021 Cisal. Via Pietro Durio 160 - 28010 - Alzo (NO) - Italia
Mail: cisal@cisal.it, Telefono: (+39) 0322 918111, P.Iva IT02422810032.