Cisal
TEL. (+39) 0322 918111
MAIL. cisal@cisal.it

Piletta click-clack 1"1/4 per lavabo COMPLEMENTI_ZA001790

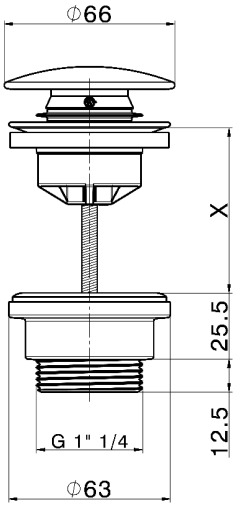

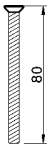

X = 0-63 mm. MAX

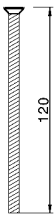

X = 63-103 mm. MAX

MODELLO **ZA001790**

Piletta click-clack 1"1/4 per lavabo,per sistema scarico troppo pieno,per sistema scarico senza troppo pieno,per spessori Max da 0-100 mm,corpo piletta in materiale plastico

FINITURE DISPONIBILI

- **D1** D1 Inox spazzolato
- **26** 26 Vecchio Rame
- **2W** 2W Oro Spazzolato
- **40** 40 Nero Opaco
- **4Q** 4Q Bianco Opaco
- **D2** D2 Inox lucido
- **5H** 5H Dark Brass Brushed
- **5L** 5L Black Titanium Spazzolato
- **5N** 5N Oro Rosa Spazzolato

CARATTERISTICHE

© 2021 Cisal. Via Pietro Durio 160 - 28010 - Alzo (NO) - Italia
Mail: cisal@cisal.it, Telefono: (+39) 0322 918111, P.Iva IT02422810032.

Cisal
TEL. (+39) 0322 918111
MAIL. cisal@cisal.it

Piletta click-clack 1"1/4 per lavabo COMPLEMENTI_ZA001790

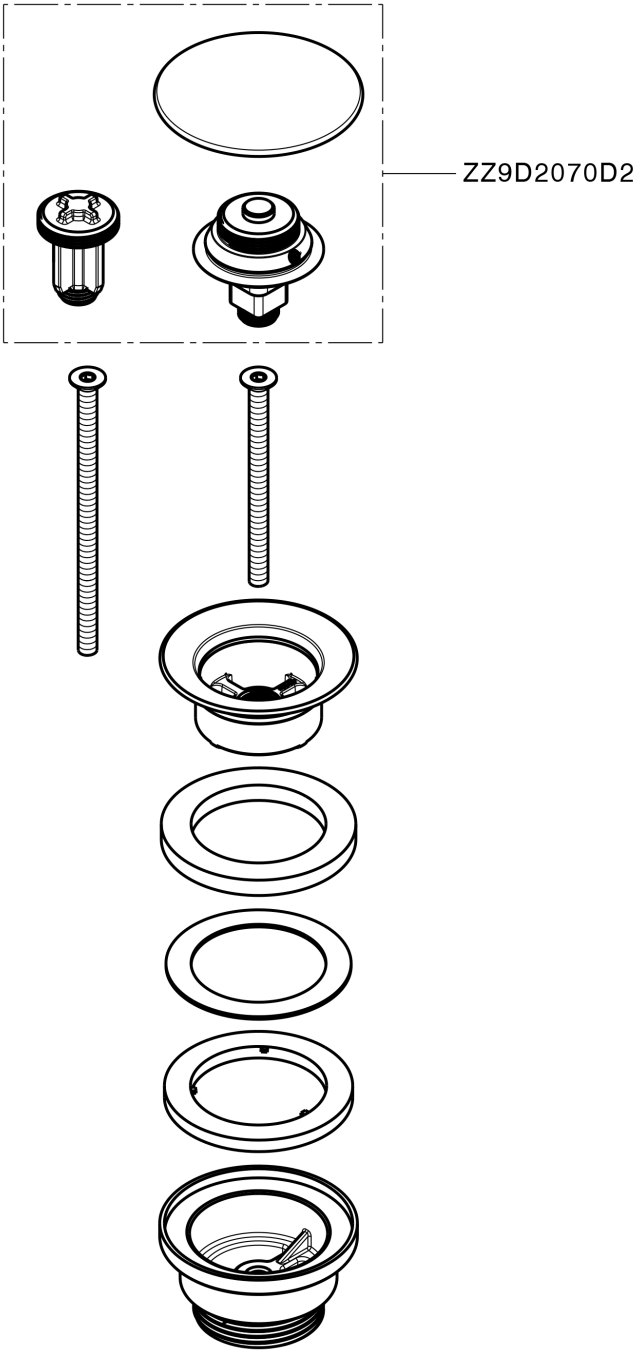

ZA001790

https://www.cisal.it/piletta-click-clack-11-4-per-lavabo-complementi-za001790

2026-09-15

© 2021 Cisal. Via Pietro Durio 160 - 28010 - Alzo (NO) - Italia
Mail: cisal@cisal.it, Telefono: (+39) 0322 918111, P.Iva IT02422810032.