Parte esterna per singolo Push&Shower PUSH&SHOWER_PS1G6220

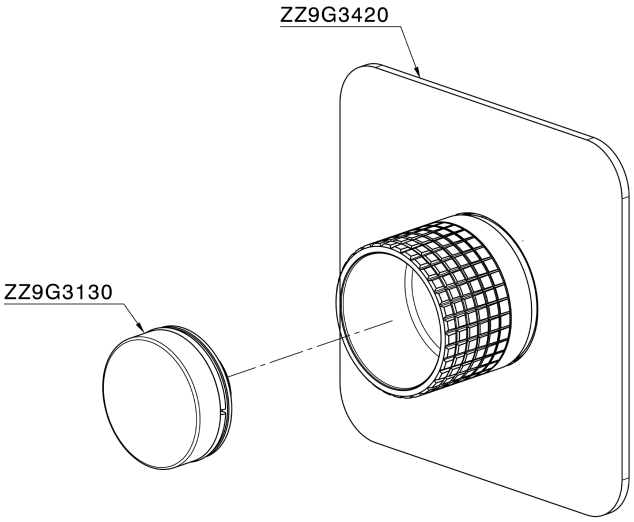

PS1G6220 https://www.cisal.it/parte-esterna-per-singolo-pushshower-pushshower-ps1g6220

2026-11-25

© 2021 Cisal. Via Pietro Durio 160 - 28010 - Alzo (NO) - Italia
Mail: cisal@cisal.it, Telefono: (+39) 0322 918111, P.Iva IT02422810032.