Cisal
TEL. (+39) 0322 918111
MAIL. cisal@cisal.it

Porta sapone ARCANA COMPLEMENTI_AR090490



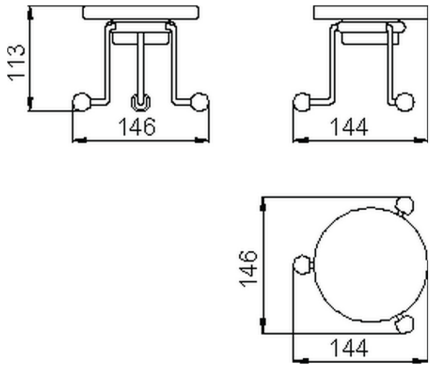

MODELLO **AR090490**

Porta sapone,in ceramica

FINITURE DISPONIBILI

- **21** 21 Cromo
- **24** 24 Oro
- **26** 26 Vecchio Rame
- **27** 27 Vecchio Bronzo
- **2A** 2A Nichel Satinato Spazzolato
- **74** 74 Cromo/Oro

CARATTERISTICHE

2026-11-24

© 2021 Cisal. Via Pietro Durio 160 - 28010 - Alzo (NO) - Italia
Mail: cisal@cisal.it, Telefono: (+39) 0322 918111, P.Iva IT02422810032.