Cisal
TEL. (+39) 0322 918111
MAIL. cisal@cisal.it

Miscelatore monocomando lavello docc. estraibile ARCANA EMPRESS_EM002570

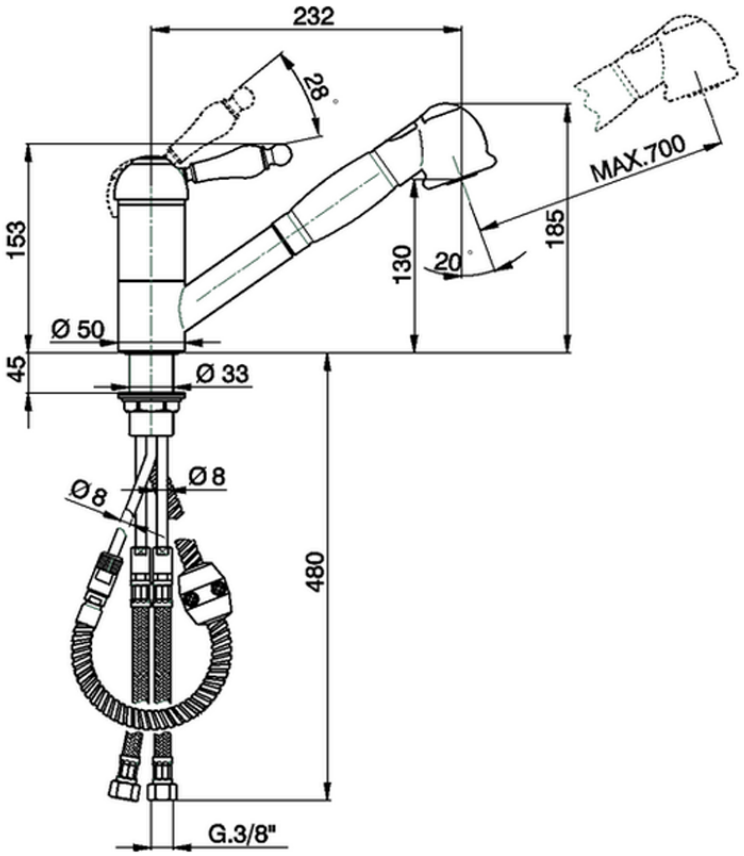

EM002570 https://www.cisal.it/miscelatore-monocomando-lavello-docc-estraibile-arcana-empress-em002570

2026-11-23

© 2021 Cisal. Via Pietro Durio 160 - 28010 - Alzo (NO) - Italia
Mail: cisal@cisal.it, Telefono: (+39) 0322 918111, P.Iva IT02422810032.