Cisal
TEL. (+39) 0322 918111
MAIL. cisal@cisal.it

Scaldasalviette fisso Ø18 mm ACCESSORI BAGNO_ZA004920

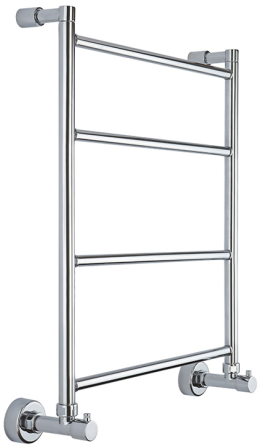

MODELLO **ZA004920**

Scaldasalviette fisso Ø18 mm,raccordo 1/2 M con eccentrico,Ottone

FINITURE DISPONIBILI

21 21 Cromo

CARATTERISTICHE

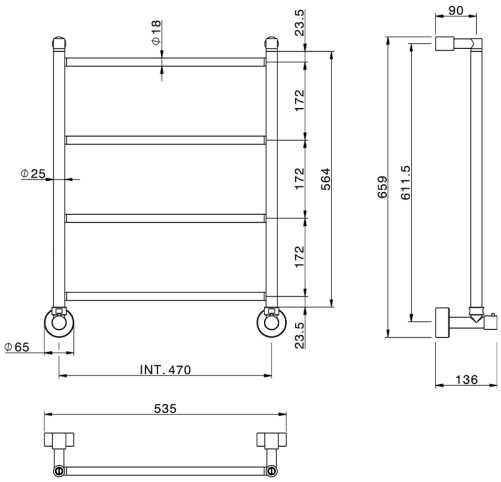

2026-05-28

© 2021 Cisal. Via Pietro Durio 160 - 28010 - Alzo (NO) - Italia
Mail: cisal@cisal.it, Telefono: (+39) 0322 918111, P.Iva IT02422810032.