Cisal
TEL. (+39) 0322 918111
MAIL. cisal@cisal.it

# Rubinetto monoacqua elettronico TRONIC_TN000930

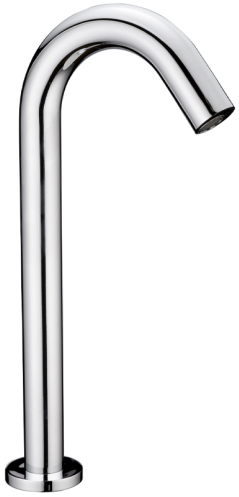

MODELLO **TN000930**

Rubinetto monoacqua elettronico,senza scarico automatico,flex inox 1/2" F,alimentazione di rete e batteria,batterie AA non incluse

FINITURE DISPONIBILI

**21** 21 Cromo

CARATTERISTICHE

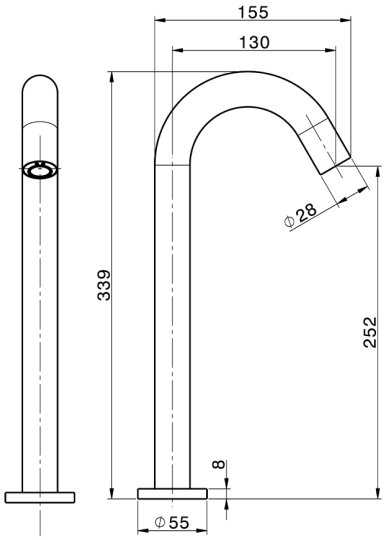


2025-08-28

© 2021 Cisal. Via Pietro Durio 160 - 28010 - Alzo (NO) - Italia
Mail: cisal@cisal.it, Telefono: (+39) 0322 918111, P.Iva IT02422810032.