Cisal
TEL. (+39) 0322 918111
MAIL. cisal@cisal.it

Miscelatore bordo vasca 4 fori ARCANA CERAMIC_AC000260

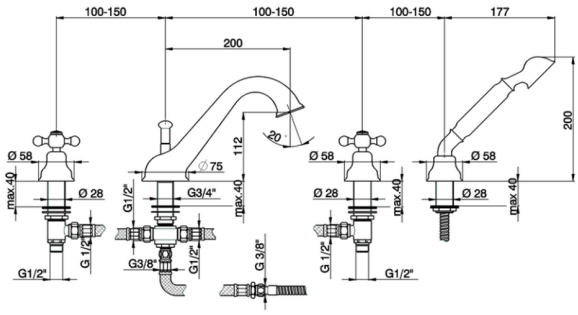

MODELLO **AC000260**

Miscelatore bordo vasca 4 fori,deviatore 2 uscite,doccetta monogetto Arcana,flex Ottone 175 cm

FINITURE DISPONIBILI

- **21** 21 Cromo
- **24** 24 Oro
- **26** 26 Vecchio Rame
- **27** 27 Vecchio Bronzo
- **2A** 2A Nichel Satinato Spazzolato
- **74** 74 Cromo/Oro

CARATTERISTICHE

© 2021 Cisal. Via Pietro Durio 160 - 28010 - Alzo (NO) - Italia
Mail: cisal@cisal.it, Telefono: (+39) 0322 918111, P.Iva IT02422810032.

Miscelatore bordo vasca 4 fori ARCANA CERAMIC_AC000260

cisal

AC 00026 (AC 00025)

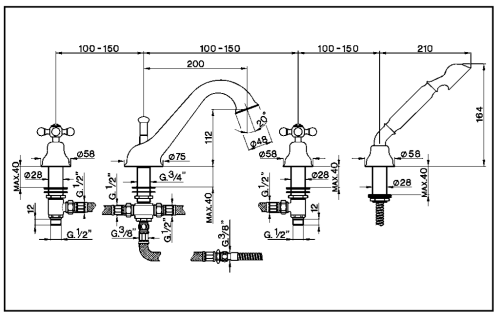

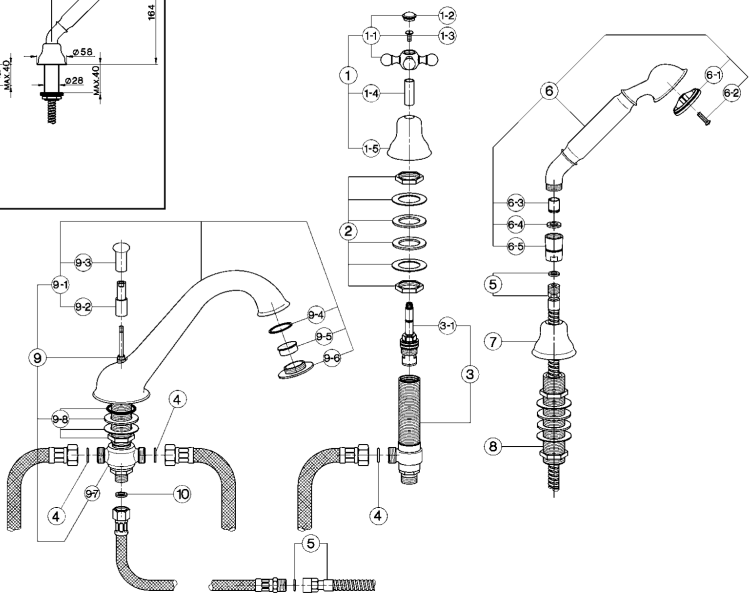

- **Batteria bordo vasca a 4 fori**
- ***Deck-mounted 4-hole bath mixer***
- **Badebatterie - 4 Loch -**
- ***Mélangeur B/D 4-trous sur gorge***

bar	PORTATA BOCCA DI EROGAZIONE * *SPOUT FLOW RATE* DURCHFLUSS WANNENEINLAUF *DÉBIT BEC DÉVERSEUR* l/min.
0.5	21.5
1	31.5
2	44.5
3	55
4	67.5
5	/

* con rompigetto
with antisplash
mit Strahlregler
avec brise-jet

NR.	DESCRIZIONE *DESCRIPTION* BESCHREIBUNG *DÉSCRIPTION*	N. CODICE *CODE NO.* WERKSNR. *NR. CODE*
1	Maniglia con cappuccio "AR" *Handle with escutcheon "AR"* Griff + Abdeckkappe "AR" *Croisillon + rosace "AR"*	ZZ 90093 0
1-1	Maniglia "AR" con vite e placchetta *Handle with screw and plate "AR"* Griff "AR" mit Schraube und Abdeckkappe *Croisillon avec vis et plaquette "AR"*	ZZ 90307 0
1-2	Placchetta a vite maniglia "AR" *Cap for handle "AR"* Abdeckkappe "AR" Griff *Plaquette cache - vis crois. "AR"*	ZZ 92617 0
1-3	Vite M.4,5x10 tb. tc. zigrinata *Screw M.4,5x10* Schraube M.4,5x10 *Vis M.4,5x10*	ZZ 92609 0
1-4	Tubetto copriasta "AR" H.31 *Tube "AR" H.31* Abdeckkappe Oberteil "AR" H.31 *Tube couvre-tête "AR" H.31*	ZZ 92620 0
1-5	Cappuccio a campana "AR" *Escutcheon "AR"* Abdeckkappe "AR" *Rosace "AR"*	ZZ 92598 0
2	Set installazione batteria lavabo *Installation set basin mixer* Befestigungsset *Set installation*	ZZ 92756 0
3	Piantana lavabo "AC" (se montata crociera) *Tail piece-basin mixer "AC" (mounted conn)* Unterteil-WT-"AC" (montiert Kreuzstck) *Corp lateral "AC" (raccord à croix)*	ZZ 92896 0
3-1	Vitone ceramico DX per batterie "AC" *Ceramic headvalve 1/2" right "AC"-long* Keramikoberteil 1/2"-rechts-"AC"-lang *Tête céramique 1/2" droite "AC" - longue*	ZZ 92859 0
4	Guarnizione fibra 18,5x11x2 *Gasket rubber 18,5x11x2* Fiberdichtung 18,5x11x2 *Joint en fibre 18,5x11x2*	ZZ 92714 0
5	Flessibile 175 cm Ø14 3/8" x M.15x1 *Flex 175 cm Ø14 3/8" M.15x1* Brauseschlauch 175 cm Ø14 3/8" x M.15x1 *Flex 175 cm Ø14 3/8" x M.15x1*	ZZ 92757 0
6	Doccia per batteria vasca "AR" *Handshower for bath mixer "AR"* Handbrause-WB-"AR" *Douchette "AR" sur gorge*	ZZ 90336 0
6-1	Diffusore doccia "AR" *Spray-kit handshower "AR"* Einsatz f/Brause "AR" *Diffuseur douchette "AR"*	ZZ 90544 0
6-2	Vite di fissaggio diffusore per doccia in ottone *Fixing screw for spray-kit handshower* Befestigungsschraube f.Einsatz f.Br. in Messing *Vis fixation diffuseur pour douchette en laiton*	ZZ 92640 0
6-3	Vite di fissaggio diffusore per doccia in ABS *Fixing screw for spray-kit ABS handshower* Befestigungsschraube f. Einsatz f.Brause in ABS *Vis de fixation diffuseur pour douchette en ABS*	ZZ 93401 0
6-3	Valvola anti-ritorno Ø15 per doccia *Back-flow valve Ø15* Durchflussverhinderer Ø15 *Clapet anti-retour Ø15*	ZZ 92956 0
6-4	Guarnizione fibra 18,5x11x2 *Gasket rubber 18,5x11x2* Fiberdichtung 18,5x11x2 *Joint en fibre 18,5x11x2*	ZZ 92714 0
6-5	Raccordo conico doccia batteria vasca "AR" *Connection for shower "AR"* Anschluss "AR" *Raccord douche s/gorge "AR"*	ZZ 90337 0
7	Cappuccio supporto doccia bordo vasca "AR" *Escutcheon shower "AR"* Abdeckkappe "AR" *Rosace douche "AR"*	ZZ 92599 0
8	Supporto doccia batteria bordo vasca "AR" *Deck-mounted handshower support "AR"* Brausehalter "AR" *Support douche "AR"*	ZZ 90104 0
9	Bocca batteria vasca "AC" con deviazione *Spout bath mixer "AC" with diverter* Auslauf-WB-"AC" mit Umstellung *Bec bain/douche "AC" avec inverseur*	ZZ 92048 0
9	Bocca batteria vasca "AC" senza deviazione *Spout bath mixer "AC" without diverter* Auslauf-WB-"AC" ohne Umstellung *Bec bain/douche "AC" sans inverseur*	ZZ 92054 0
9-1	Bocca batteria vasca "AC" *Spout bath mixer "AC"* Auslauf-WB-"AC" *Bec bain/douche "AC"*	ZZ 90944 0
9-2	Vite bloccaggio bocca batteria vasca *Screw for spout* Befestigungsschraube *Vis x bec sur gorge*	ZZ 92648 0
9-3	Pomolo per deviazione bocca batteria vasca *Knob for bath spout* Zugknopf Umsteller *Pommeau x inverseur*	ZZ 92649 0
9-4	Guarnizione NBR 70 SH. 32x28,2x1 *Gasket NBR 70 SH. 32x28,2x1* Dichtung NBR 70 SH. 32x28,2x1 *Joint NBR 70 SH. 32x28,2x1*	ZZ 92995 0
9-5	Rompigetto per bocca batteria vasca *Antisplash for bath spout* Strahlregler *Brise-jet pour bain/douche*	ZZ 92697 0
9-6	Bordino bocca batteria vasca "AR" *Overfill bath spout "AR"* Kante f/WB - Auslauf "AR" *Garniture B/D "AR"*	ZZ 92626 0
9-7	Crociera bocca batteria bordo vasca completa *Cross connection for bath mixer* Verbindungsstueck pass. zu SU/AR/AC 26 *Raccord a croix pour bec sur gorge*	ZZ 92914 0
9-8	Set installazione bocca batteria bordo vasca *Installation set for deck-mounted spout* Befestigungsset *Set installation*	ZZ 92975 0
10	Guarnizione fibra 3/8" *Gasket rubber 3/8"* Fiberdichtung 3/8" *Joint en fibre 3/8"*	ZZ 92696 0

AC.2

AC000260 https://www.cisal.it/miscelatore-bordo-vasca-4-fori-arcana-ceramic-ac000260

2026-09-15

© 2021 Cisal. Via Pietro Durio 160 - 28010 - Alzo (NO) - Italia
Mail: cisal@cisal.it, Telefono: (+39) 0322 918111, P.Iva IT02422810032.