Cisal
TEL. (+39) 0322 918111
MAIL. cisal@cisal.it

Completo doccia duplex Xion XION_DS018300



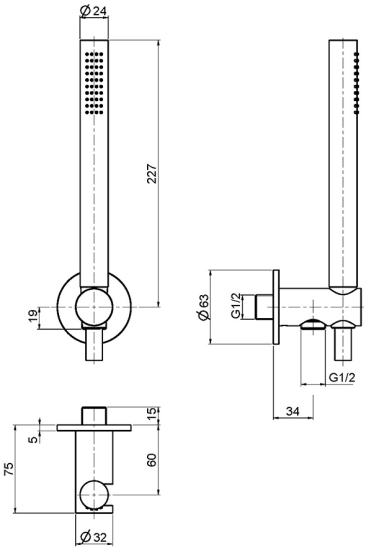

MODELLO **DS018300**

Completo doccia duplex,supporto doccetta murale con presa d'acqua,doccetta monogetto,flex inox 150 cm,Inox AISI 316L

FINITURE DISPONIBILI

D1 D1 Inox Spazzolato

5H 5H Dark Brass Brushed

5L 5L Black Titanium Spazzolato

5N 5N Oro Rosa Spazzolato

CARATTERISTICHE

2026-11-24

© 2021 Cisal. Via Pietro Durio 160 - 28010 - Alzo (NO) - Italia
Mail: cisal@cisal.it, Telefono: (+39) 0322 918111, P.Iva IT02422810032.