Cisal
TEL. (+39) 0322 918111
MAIL. cisal@cisal.it

Colonna doccia termostatica 2 funzioni ALMA_A3C82010

MODELLO **A3C82010**

Colonna doccia termostatica 2 funzioni,deviastop 2 uscite,colonna telescopica,supporto doccetta scorrevole,doccetta 3 getti Lodge D.100 mm in ABS,soffione tondo D.250 mm in ABS,flessibile liscio SILVERFLEX 150 cm

FINITURE DISPONIBILI

21 21 Cromo

CARATTERISTICHE

Ricambio Cartuccia **22.04A.AR - ZZ97279004**

Cartuccia Termostatica Argo 2 (filtro lungo)

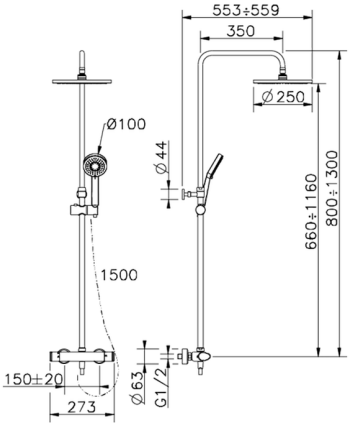

DeviaStop

La tecnologia Devia Stop di Cisal consente con un semplice movimento rotativo di gestire la portata dell'acqua e di scegliere la modalità d'erogazione (soffione, doccetta a mano).

SafeTouch

Il sistema SafeTouch Cisal mantiene il corpo del miscelatore freddo al tatto durante il funzionamento.

Termostatico

Il Termostatico Cisal è il tuo personale gestore dell'acqua che ti aiuta a gestire e controllare acqua ed energia senza sprechi.

© 2021 Cisal. Via Pietro Durio 160 - 28010 - Alzo (NO) - Italia
Mail: cisal@cisal.it, Telefono: (+39) 0322 918111, P.Iva IT02422810032.

Cisal
TEL. (+39) 0322 918111
MAIL. cisal@cisal.it

Colonna doccia termostatica 2 funzioni ALMA_A3C82010

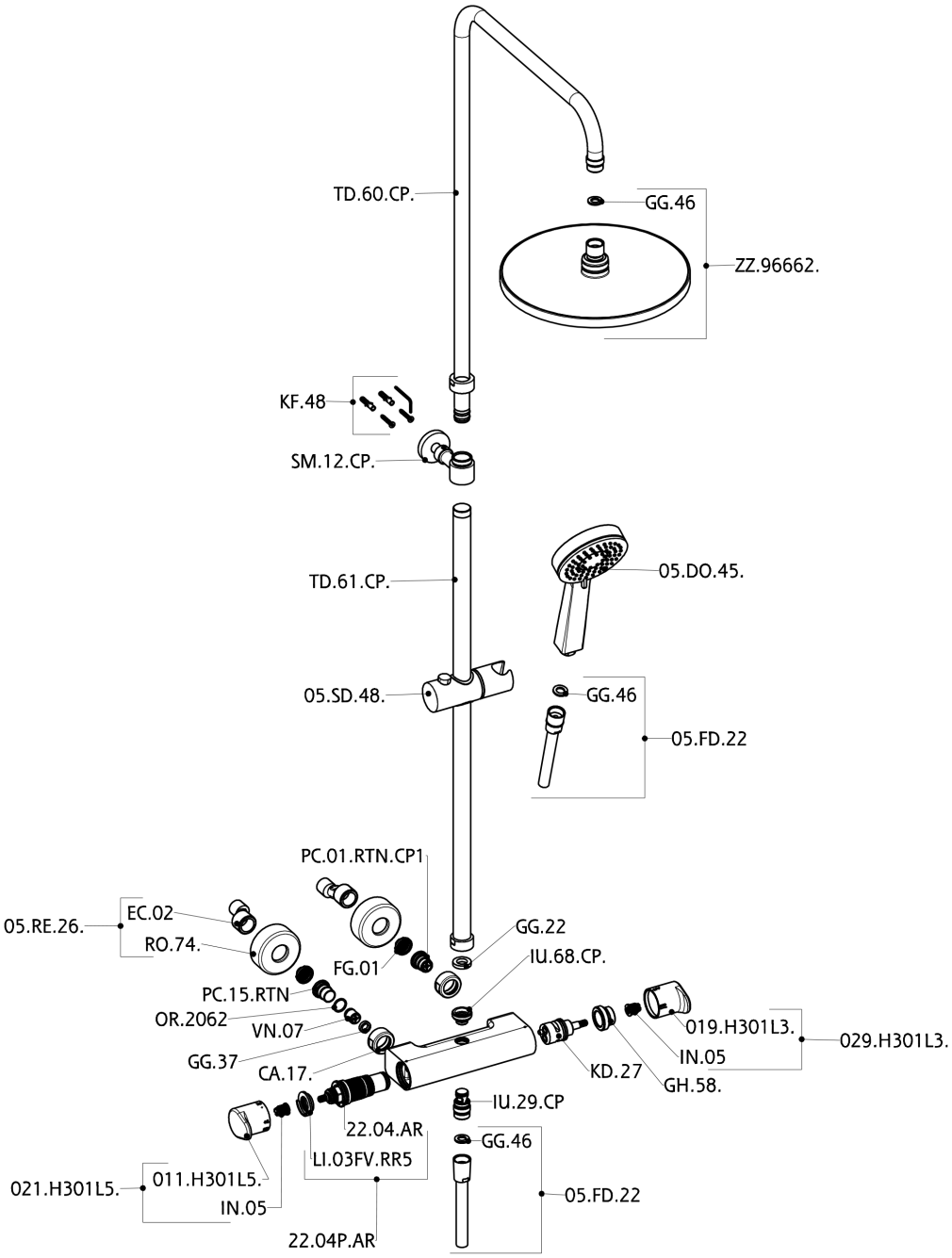

A3C82010

https://www.cisal.it/colonna-doccia-termostatica-2-funzioni-alma-a3c82010

2025-08-23

© 2021 Cisal. Via Pietro Durio 160 - 28010 - Alzo (NO) - Italia
Mail: cisal@cisal.it, Telefono: (+39) 0322 918111, P.Iva IT02422810032.