Completo doccia duplex con presa acqua ARCANA COMPLEMENTI_AR003040

cisal

AR 00304

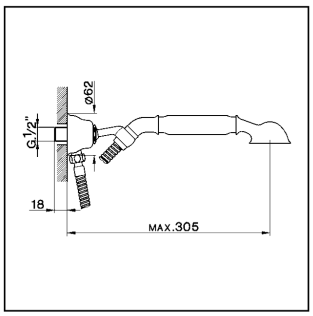

- **Supporto duplex incasso**
- ***Concealed swivel wall-bracket***
- **UP-Brauseset**
- ***Prise d'eau***

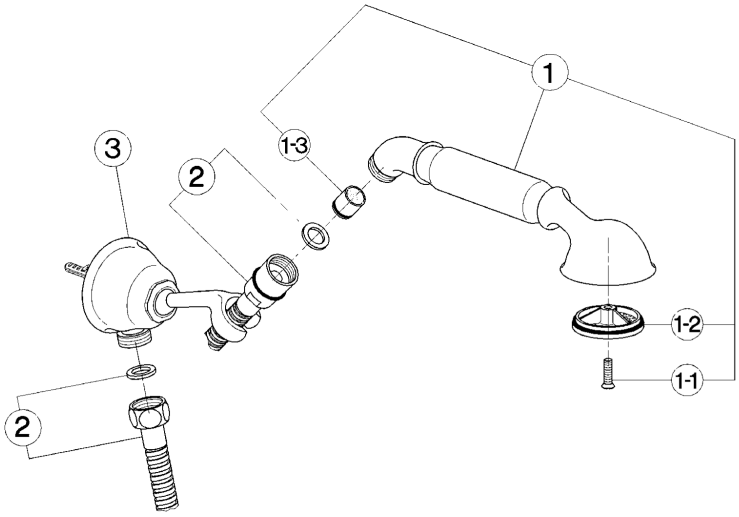

bar	PORTATA * *FLOW RATE* DURCHFLUSS *DÉBIT* l/min.
0.5	7
1	10.5
2	16
3	21
4	25.5
5	29.5

* senza resistenza silenziosa (uscita libera)
without hydraulic resistance
ohne Widerstand
sans résistance hydraulique

NR.	DESCRIZIONE *DESCRIPTION* BESCHREIBUNG *DÉSCRIPTION*	N. CODICE *CODE NO.* WERKSNR. *NR. CODE*
1	Doccia per gruppo vasca "AR" *Handshower "AR"* Handbrause-WB-"AR" *Douchette "AR"*	ZZ 90078 0
1-1	Vite di fissaggio diffusore per doccia in ottone *Fixing screw for spray-kit handshower* Befestigungsschraube f.Einsatz f.Br. in Messing *Vis fixation diffuseur pour douchette en laiton*	ZZ 92640 0
1-2	Vite di fissaggio diffusore per doccia in ABS *Fixing screw for spray-kit ABS handshower* Befestigungsschraube f. Einsatz f.Brause in ABS *Vis de fixation diffuseur pour douchette en ABS*	ZZ 93401 0
1-3	Diffusore doccia "AR" *Spray-kit handshower "AR"* Einsatz f/Brause "AR" *Diffuseur douchette "AR"*	ZZ 90544 0
2	Valvola anti-ritorno Ø15 per doccia *Back-flow valve Ø15* Durchflussverhinderer Ø15 *Clapet anti-retour Ø15*	ZZ 92956 0
3	Flessibile 120 cm Ø14 1/2"x1/2" DA conico *Flex 120 cm Ø14 1/2"x1/2" conic* Brauseschlauch 120 cm Ø14 1/2"x1/2" *Flex 120 cm Ø14 1/2"x1/2"*	ZZ 92766 0

NR.	DESCRIZIONE *DESCRIPTION* BESCHREIBUNG *DÉSCRIPTION*	N. CODICE *CODE NO.* WERKSNR. *NR. CODE*
1	Supporto duplex incasso "AR" *Hook handshower "AR"* Wandhalter f/ "AR" *Support - prise d'eau "AR"*	ZZ 90153 0

NR.	DESCRIZIONE *DESCRIPTION* BESCHREIBUNG *DÉSCRIPTION*	N. CODICE *CODE NO.* WERKSNR. *NR. CODE*

AR.22

AR003040 https://www.cisal.it/completo-doccia-duplex-con-presa-acqua-arcana-complementi-ar003040

2025-10-26