Cisal
TEL. (+39) 0322 918111
MAIL. cisal@cisal.it

# Parte esterna termo doccia incasso 2 funzioni WELLNESS_GS00R200

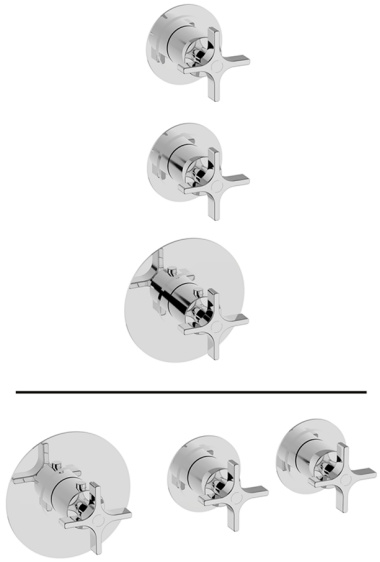

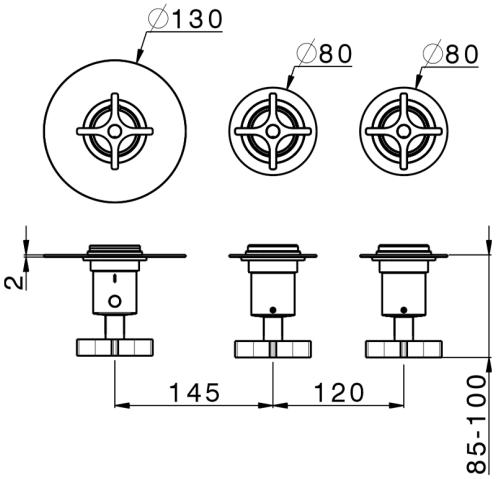


MODELLO **GS00R200**

Parte esterna termo doccia incasso 2 funzioni,per art.ZA00R200 installazione orizzontale,per art.ZA00V200 installazione verticale

## FINITURE DISPONIBILI

- **21** 21 Cromo
- **2F** 2F Nichel Spazzolato
- **2W** 2W Oro Spazzolato
- **5H** 5H Dark Brass Brushed
- **5L** 5L Black Titanium Spazzolato
- **6T** 6T Cromo/Nero Opaco

## CARATTERISTICHE

| | |
|---|---|
| Installazione | **Incasso** |
| Parti Incasso necessarie | **ZA00V200** |
| | **ZA00R200** |

### Termostatico

Il Termostatico Cisal è il tuo personale gestore dell'acqua che ti aiuta a gestire e controllare acqua ed energia senza sprechi.

© 2021 Cisal. Via Pietro Durio 160 - 28010 - Alzo (NO) - Italia
Mail: cisal@cisal.it, Telefono: (+39) 0322 918111, P.Iva IT02422810032.

Cisal
TEL. (+39) 0322 918111
MAIL. cisal@cisal.it

# Parte incasso termostatico doccia 2 funzioni INCASSO_ZA00V200

MODELLO **ZA00V200**

Parte incasso termostatico doccia 2 funzioni

FINITURE DISPONIBILI

**04** 04 Senza Finitura

CARATTERISTICHE

| | |
|---|---|
| Ricambio Cartuccia | **23.51A.HF** |
| Incasso | **1** |

**Cartuccia Termostatica HF**

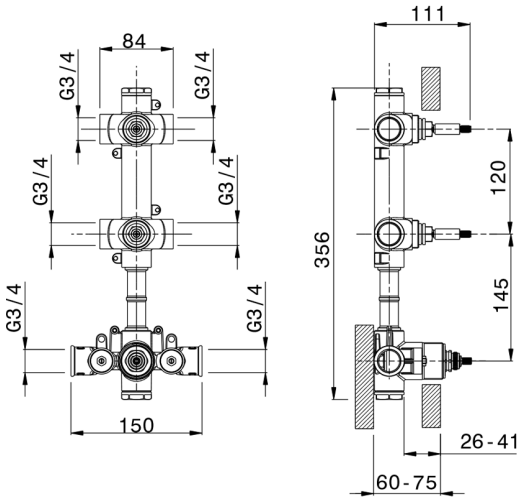


## Termostatico

Il Termostatico Cisal è il tuo personale gestore dell'acqua che ti aiuta a gestire e controllare acqua ed energia senza sprechi.

© 2021 Cisal. Via Pietro Durio 160 - 28010 - Alzo (NO) - Italia
Mail: cisal@cisal.it, Telefono: (+39) 0322 918111, P.Iva IT02422810032.

Cisal
TEL. (+39) 0322 918111
MAIL. cisal@cisal.it

# Parte incasso termostatico 2 funzioni INCASSO_ZA00R200

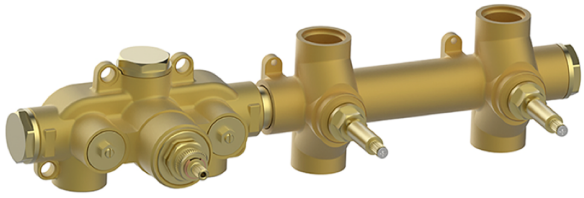

MODELLO **ZA00R200**

Parte incasso termostatico 2 funzioni

FINITURE DISPONIBILI

**04** 04 Senza Finitura

CARATTERISTICHE

| | |
|---|---|
| Ricambio Cartuccia | **23.51A.HF** |
| Incasso | **1** |

**Cartuccia Termostatica HF**

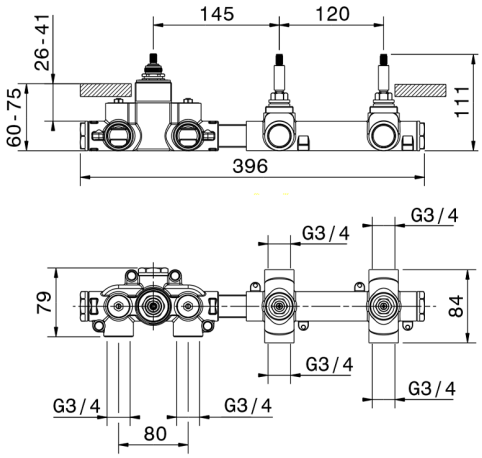


## Termostatico

Il Termostatico Cisal è il tuo personale gestore dell'acqua che ti aiuta a gestire e controllare acqua ed energia senza sprechi.

2026-06-25

© 2021 Cisal. Via Pietro Durio 160 - 28010 - Alzo (NO) - Italia
Mail: cisal@cisal.it, Telefono: (+39) 0322 918111, P.Iva IT02422810032.