Porta salviette VITA_VI090101

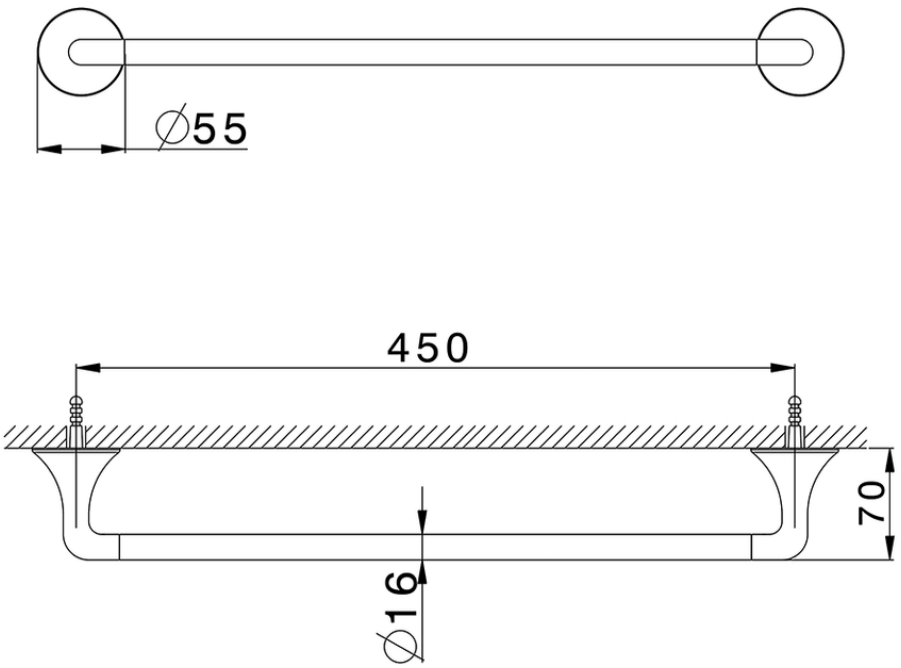

VI090101

https://www.cisal.it/porta-salviette-vita-vi090101

2026-11-23

© 2021 Cisal. Via Pietro Durio 160 - 28010 - Alzo (NO) - Italia
Mail: cisal@cisal.it, Telefono: (+39) 0322 918111, P.Iva IT02422810032.