Cisal
TEL. (+39) 0322 918111
MAIL. cisal@cisal.it

Colonna doccia termostatica 2 funzioni ARCANA TOSCANA_TS004070

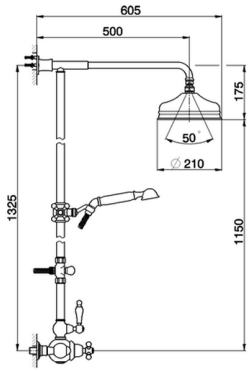

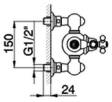

MODELLO **TS004070**

Colonna doccia termostatica 2 funzioni,deviatore 2 uscite,colonna fissa,supporto doccetta scorrevole,doccetta monogetto Toscana,soffione tondo D.200 mm in Ottone,flex Ottone 150 cm

FINITURE DISPONIBILI

- **21** 21 Cromo
- **24** 24 Oro
- **26** 26 Vecchio Rame
- **27** 27 Vecchio Bronzo
- **2A** 2A Nichel Satinato Spazzolato
- **74** 74 Cromo/Oro

CARATTERISTICHE

Ricambio Cartuccia **24.04A.PP**

Cartuccia Termostatica Plus P 8X20

Termostatico

Il Termostatico Cisal è il tuo personale gestore dell'acqua che ti aiuta a gestire e controllare acqua ed energia senza sprechi.

© 2021 Cisal. Via Pietro Durio 160 - 28010 - Alzo (NO) - Italia
Mail: cisal@cisal.it, Telefono: (+39) 0322 918111, P.Iva IT02422810032.

Cisal
TEL. (+39) 0322 918111
MAIL. cisal@cisal.it

Colonna doccia termostatica 2 funzioni ARCANA TOSCANA_TS004070

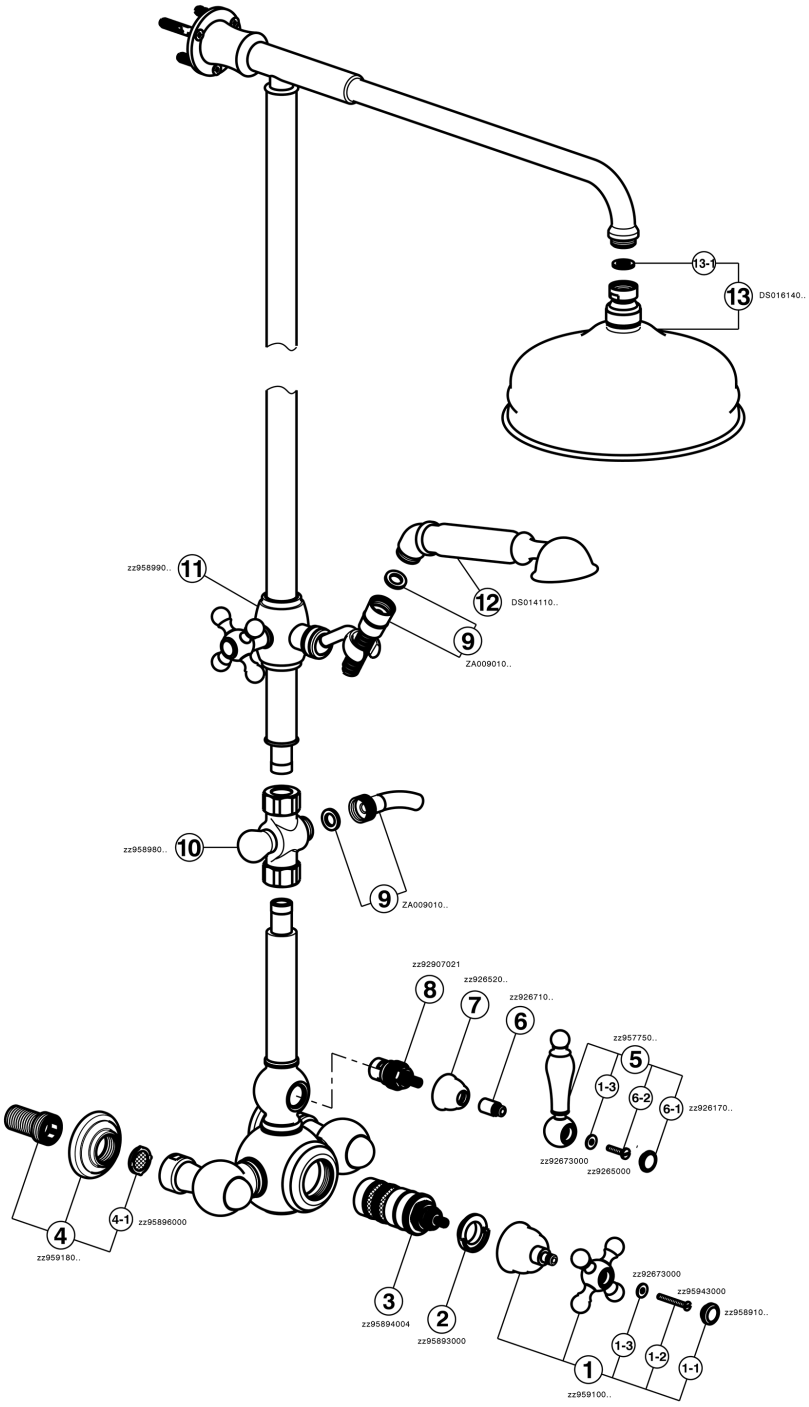

TS004070

https://www.cisal.it/colonna-doccia-termostatica-2-funzioni-arcana-toscana-ts004070

2025-08-20

© 2021 Cisal. Via Pietro Durio 160 - 28010 - Alzo (NO) - Italia
Mail: cisal@cisal.it, Telefono: (+39) 0322 918111, P.Iva IT02422810032.