Porta rotolo di riserva ACCESSORI BAGNO_QU090410

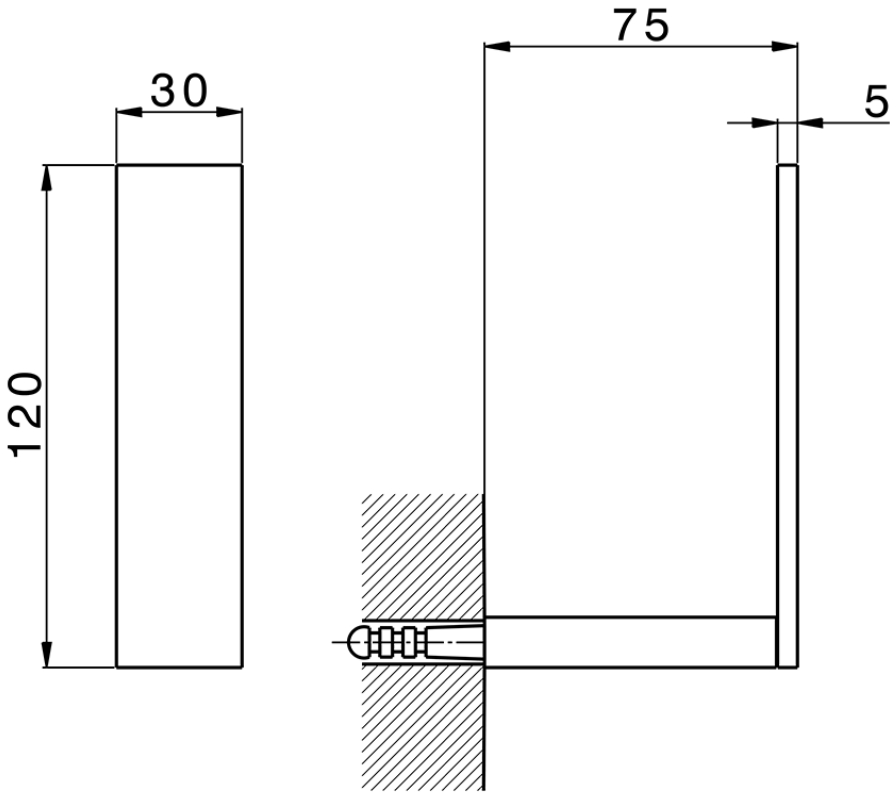

QU090410

https://www.cisal.it/porta-rotolo-di-riserva-accessori-bagno-qu090410

2026-11-26

© 2021 Cisal. Via Pietro Durio 160 - 28010 - Alzo (NO) - Italia
Mail: cisal@cisal.it, Telefono: (+39) 0322 918111, P.Iva IT02422810032.