Completo termostatico Vasca Free Standing SLIM_SMT39010

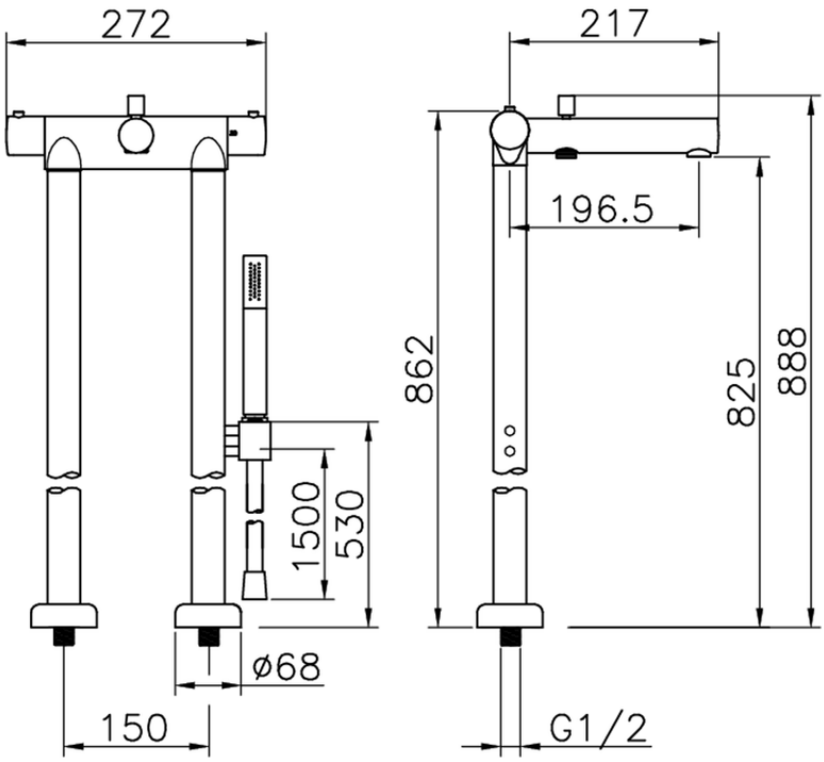

SMT39010

https://www.cisal.it/completo-termostatico-vasca-free-standing-slim-smt39010

2026-11-24

© 2021 Cisal. Via Pietro Durio 160 - 28010 - Alzo (NO) - Italia
Mail: cisal@cisal.it, Telefono: (+39) 0322 918111, P.Iva IT02422810032.