Cisal
TEL. (+39) 0322 918111
MAIL. cisal@cisal.it

Miscelatore vasca colonne pavimento GRACE_GL004200

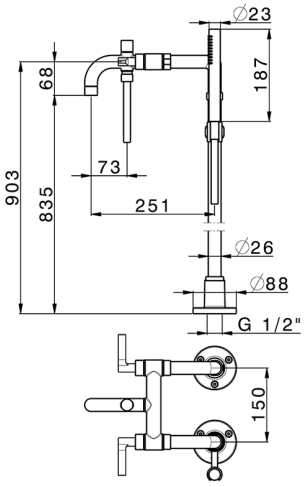

MODELLO **GL004200**

Miscelatore vasca colonne pavimento,doccetta monogetto su supporto su colonna,doccetta monogetto D.22,5 mm in Ottone,flessibile liscio SUPREME 150 cm

FINITURE DISPONIBILI

- **21** 21 Cromo
- **2F** 2F Nichel Spazzolato
- **2W** 2W Oro Spazzolato
- **5H** 5H Dark Brass Brushed
- **5L** 5L Black Titanium Spazzolato
- **6T** 6T Cromo/Nero Opaco

CARATTERISTICHE

2026-06-13

© 2021 Cisal. Via Pietro Durio 160 - 28010 - Alzo (NO) - Italia
Mail: cisal@cisal.it, Telefono: (+39) 0322 918111, P.Iva IT02422810032.