Cisal
TEL. (+39) 0322 918111
MAIL. cisal@cisal.it

# Parte incasso termostatico PUSH&SHOWER_ZA0G1000

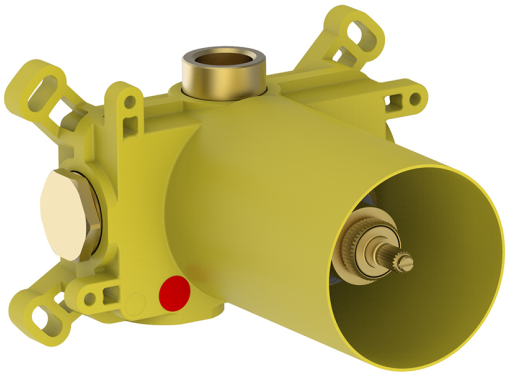

MODELLO **ZA0G1000**

Parte incasso termostatico,senza rubinetto d'arresto,con scatola di protezione,abbinare a parte esterna Thermo,senza parte esterna

## FINITURE DISPONIBILI

**04** 04 Senza Finitura

## CARATTERISTICHE

Ricambio Cartuccia **22.04A.AR - ZZ97279004**

**Cartuccia Termostatica Argo 2 (filtro lungo)**

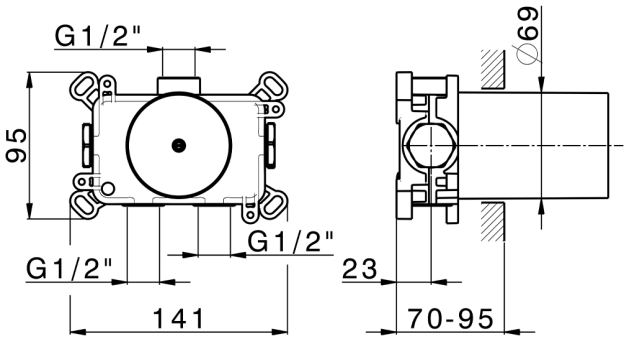


### Termostatico

Il Termostatico Cisal è il tuo personale gestore dell'acqua che ti aiuta a gestire e controllare acqua ed energia senza sprechi.

© 2021 Cisal. Via Pietro Durio 160 - 28010 - Alzo (NO) - Italia
Mail: cisal@cisal.it, Telefono: (+39) 0322 918111, P.Iva IT02422810032.

# Parte incasso termostatico PUSH&SHOWER_ZA0G1000

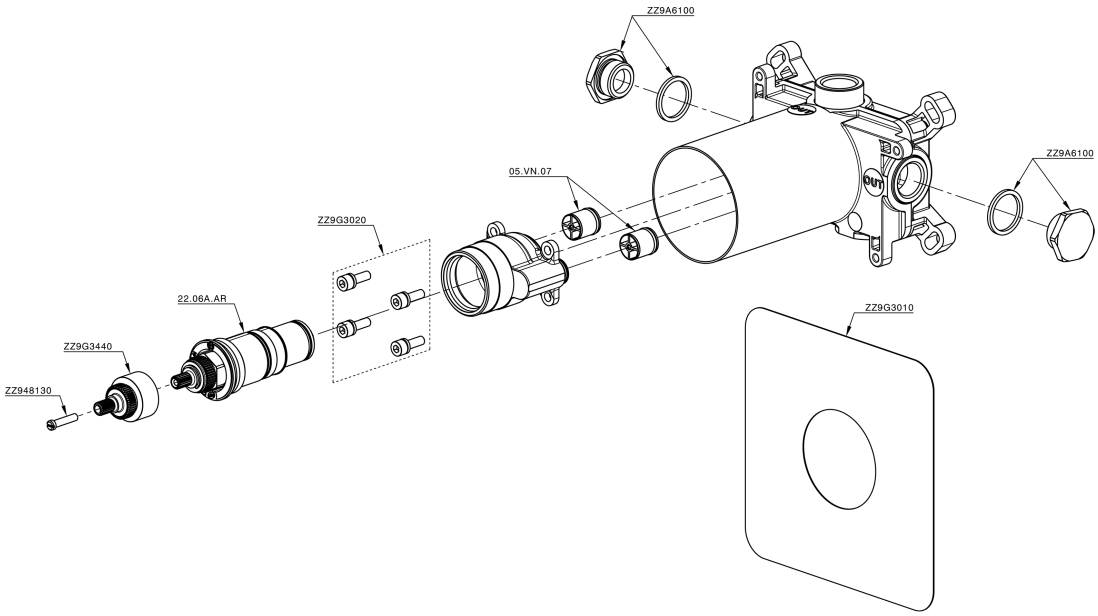


ZA0G1000

https://www.cisal.it/parte-incasso-termostatico-pushshower-za0g1000

2026-11-26

© 2021 Cisal. Via Pietro Durio 160 - 28010 - Alzo (NO) - Italia
Mail: cisal@cisal.it, Telefono: (+39) 0322 918111, P.Iva IT02422810032.