Cisal
TEL. (+39) 0322 918111
MAIL. cisal@cisal.it

Colonna doccia termostatica 2 funzioni COLONNE DOCCIA_LVC78030



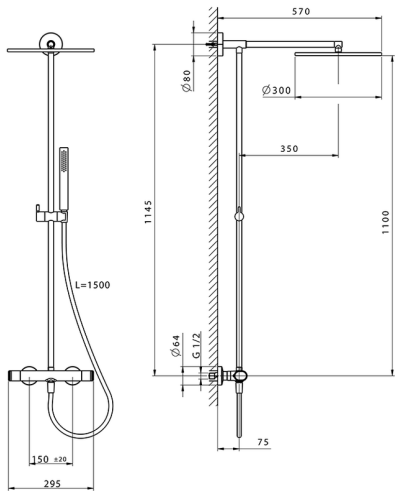

MODELLO **LVC78030**

Colonna doccia termostatica 2 funzioni,deviastop 2 uscite,colonna fissa,supporto doccetta scorrevole,doccetta monogetto minimalista in ABS,soffione tondo D.300 mm in Ottone,flessibile liscio SUPREME 150 cm

FINITURE DISPONIBILI

21 21 Cromo

2B 2B Nichel Lucido

2F 2F Nichel Spazzolato

40 40 Nero Opaco

4Q 4Q Bianco Opaco

CARATTERISTICHE

Ricambio Cartuccia **ZZ96551000**

Cartuccia Termostatica TMX 25

DeviaStop

La tecnologia Devia Stop di Cisal consente con un semplice movimento rotativo di gestire la portata dell'acqua e di scegliere la modalità d'erogazione (soffione, doccetta a mano).

SafeTouch

Il sistema SafeTouch Cisal mantiene il corpo del miscelatore freddo al tatto durante il funzionamento.

Termostatico

Il Termostatico Cisal è il tuo personale gestore dell'acqua che ti aiuta a gestire e controllare acqua ed energia senza sprechi.

© 2021 Cisal. Via Pietro Durio 160 - 28010 - Alzo (NO) - Italia
Mail: cisal@cisal.it, Telefono: (+39) 0322 918111, P.Iva IT02422810032.

Colonna doccia termostatica 2 funzioni COLONNE DOCCIA_LVC78030

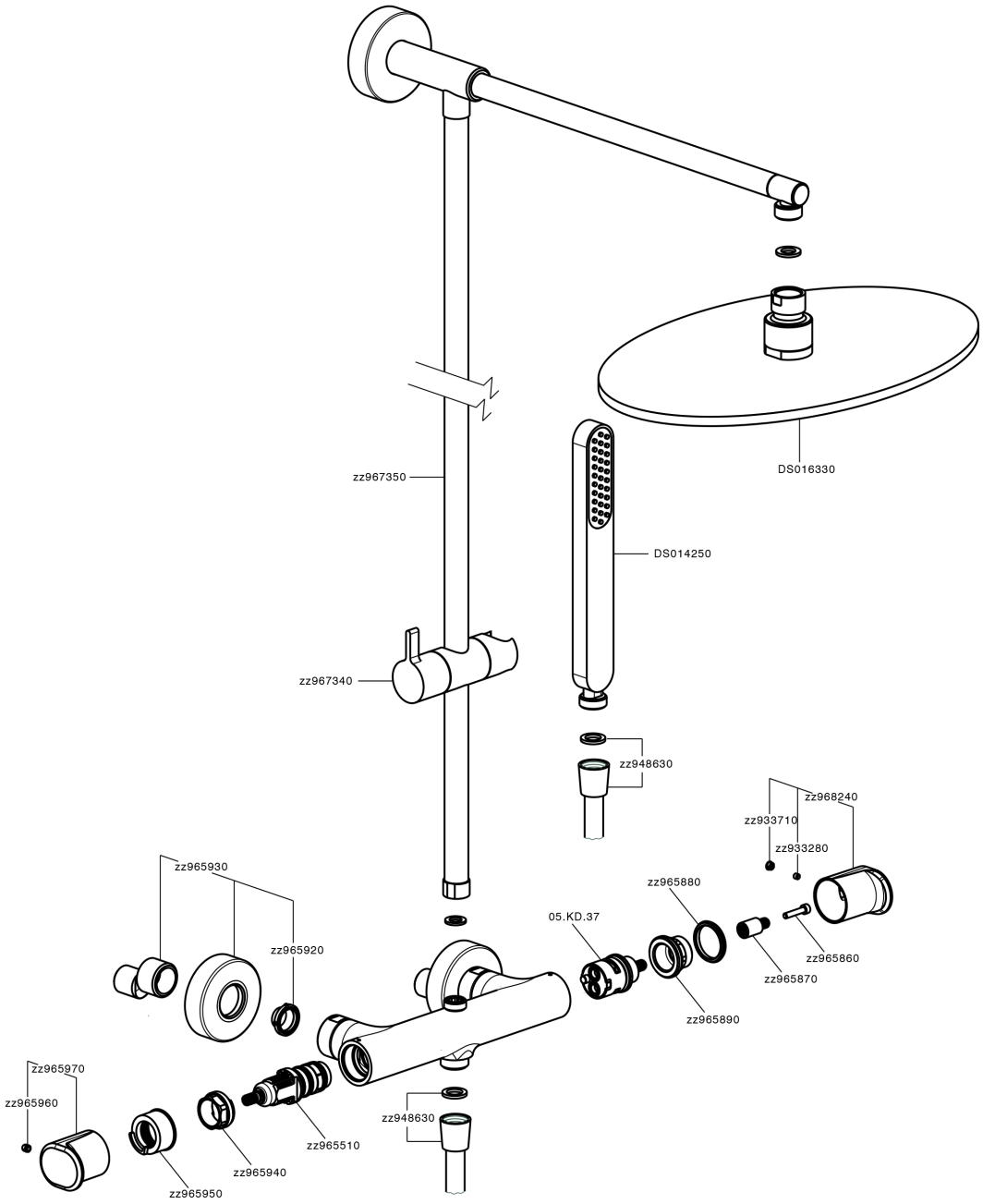

LVC78030 https://www.cisal.it/colonna-doccia-termostatica-2-funzioni-colonne-doccia-lvc78030

2026-11-25

© 2021 Cisal. Via Pietro Durio 160 - 28010 - Alzo (NO) - Italia
Mail: cisal@cisal.it, Telefono: (+39) 0322 918111, P.Iva IT02422810032.