Cisal
TEL. (+39) 0322 918111
MAIL. cisal@cisal.it

Miscelatore monocomando vasca-doccia incasso XION_XI000215

MODELLO **XI000215**

Miscelatore monocomando vasca-doccia incasso,completo di parte incasso,deviatore rotativo 2 uscite,Inox AISI 316L

FINITURE DISPONIBILI

D1 D1 Inox Spazzolato

CARATTERISTICHE

Ricambio Cartuccia **ZZ96779000**

Cartuccia Monocomando 35 mm

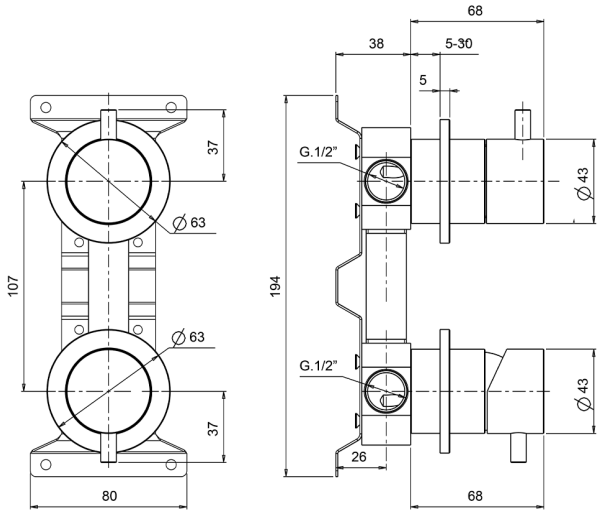

2025-08-31

© 2021 Cisal. Via Pietro Durio 160 - 28010 - Alzo (NO) - Italia
Mail: cisal@cisal.it, Telefono: (+39) 0322 918111, P.Iva IT02422810032.