Miscelatore termostatico vasca con saliscendi VITA_VIS21010

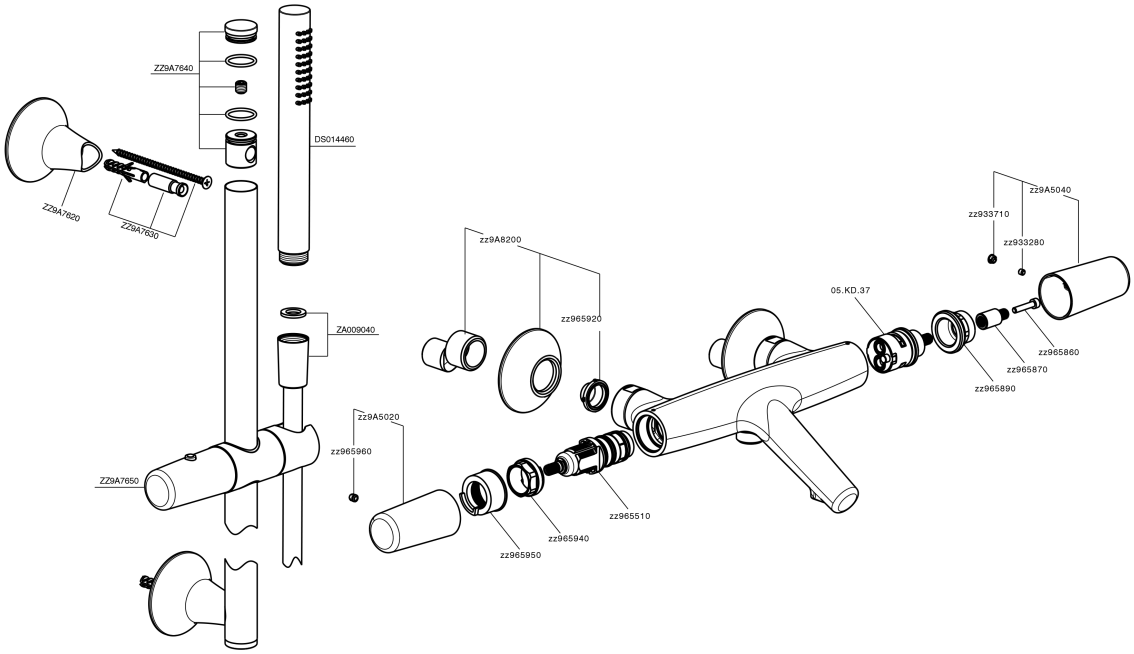

VIS21010 https://www.cisal.it/miscelatore-termostatico-vasca-con-saliscendi-vita-vis21010

2026-11-25

© 2021 Cisal. Via Pietro Durio 160 - 28010 - Alzo (NO) - Italia
Mail: cisal@cisal.it, Telefono: (+39) 0322 918111, P.Iva IT02422810032.