Cisal
TEL. (+39) 0322 918111
MAIL. cisal@cisal.it

Doccetta Lineaviva SHOWER_DS014250

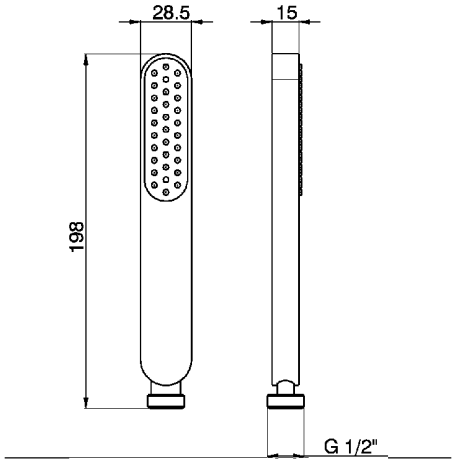

MODELLO **DS014250**

Doccetta Lineaviva,monogetto in ABS

FINITURE DISPONIBILI

- **21** 21 Cromo
- **2B** 2B Nichel Lucido
- **2F** 2F Nichel Spazzolato
- **40** 40 Nero Opaco
- **4Q** 4Q Bianco Opaco

CARATTERISTICHE

2026-09-13

© 2021 Cisal. Via Pietro Durio 160 - 28010 - Alzo (NO) - Italia
Mail: cisal@cisal.it, Telefono: (+39) 0322 918111, P.Iva IT02422810032.