Cisal
TEL. (+39) 0322 918111
MAIL. cisal@cisal.it

Miscelatore termostatico doccia VITA_VIT01010

MODELLO **VIT01010**

Miscelatore termostatico doccia,senza completo doccia,attacco per flessibile 1/2" M

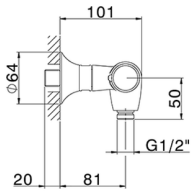

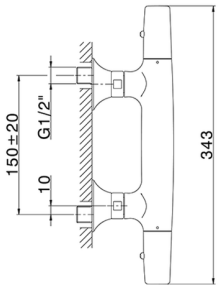

FINITURE DISPONIBILI

21 21 Cromo

2Q 2Q Black Titanium

40 40 Nero Opaco

4Q 4Q Bianco Opaco

CARATTERISTICHE

Ricambio Cartuccia **ZZ96551000**

Cartuccia Termostatica TMX 25

SafeTouch

Il sistema SafeTouch Cisal mantiene il corpo del miscelatore freddo al tatto durante il funzionamento.

Termostatico

Il Termostatico Cisal è il tuo personale gestore dell'acqua che ti aiuta a gestire e controllare acqua ed energia senza sprechi.

© 2021 Cisal. Via Pietro Durio 160 - 28010 - Alzo (NO) - Italia
Mail: cisal@cisal.it, Telefono: (+39) 0322 918111, P.Iva IT02422810032.

Cisal
TEL. (+39) 0322 918111
MAIL. cisal@cisal.it

Miscelatore termostatico doccia VITA_VIT01010

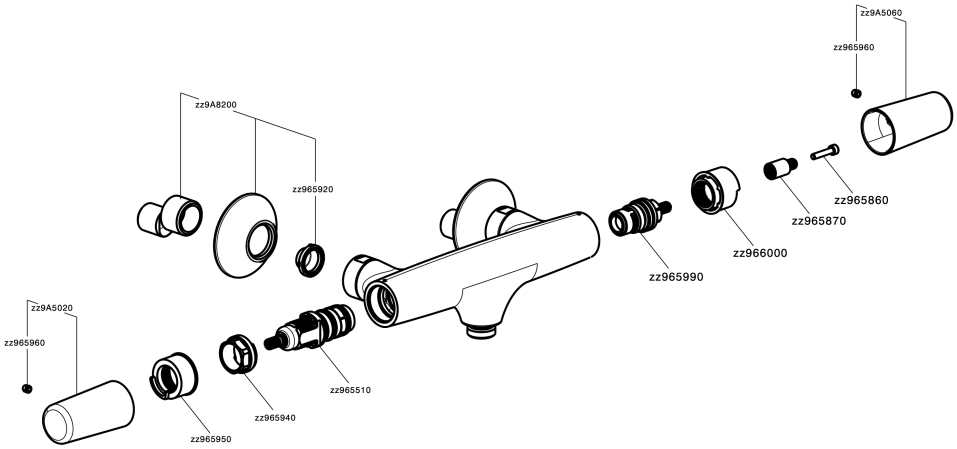

VIT01010

https://www.cisal.it/miscelatore-termostatico-doccia-vita-vit01010

2025-09-16

© 2021 Cisal. Via Pietro Durio 160 - 28010 - Alzo (NO) - Italia
Mail: cisal@cisal.it, Telefono: (+39) 0322 918111, P.Iva IT02422810032.