Cisal
TEL. (+39) 0322 918111
MAIL. cisal@cisal.it

Set doccetta igienica completo IDROSCOPINI_CU007945

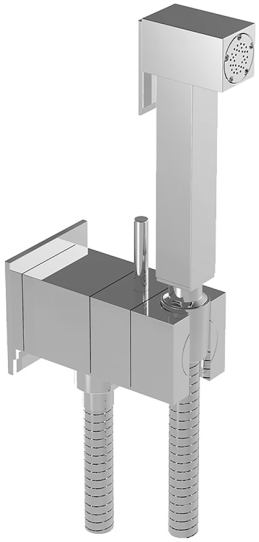

MODELLO **CU007945**

Set doccetta igienica completo,supporto murale quadro,miscelazione progressiva acque calda-fredda,completo di parte incasso,doccetta igienica in Ottone - flex PVC 120 cm

FINITURE DISPONIBILI

21 21 Cromo

CARATTERISTICHE

Doccetta igienica

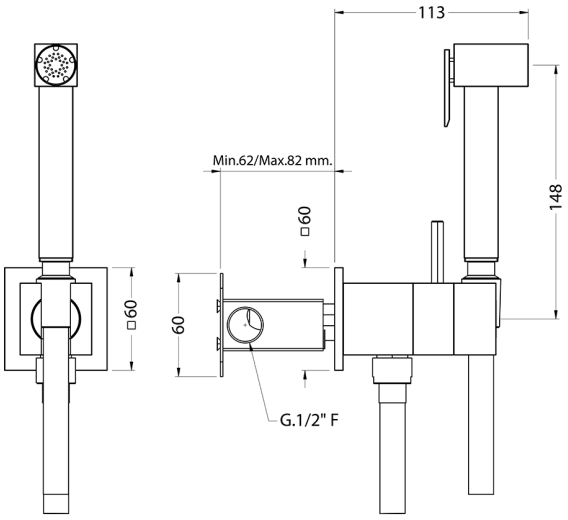

Doccetta Igienica

Doccetta igienica multiforo, per la cura dell' igiene personale.

MixedWater

Il sistema Mixed Water Cisal permette la miscelazione progressiva acqua calda con acqua fredda.

2025-08-20

© 2021 Cisal. Via Pietro Durio 160 - 28010 - Alzo (NO) - Italia
Mail: cisal@cisal.it, Telefono: (+39) 0322 918111, P.Iva IT02422810032.