Cisal
TEL. (+39) 0322 918111
MAIL. cisal@cisal.it

Miscelatore monocomando lavabo large NUANCE X32_X2000504



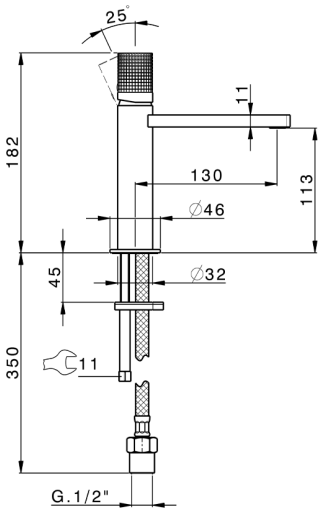

MODELLO **X2000504**

Miscelatore monocomando lavabo large,senza scarico automatico,flex inox G.3/8",Inox AISI 316L

FINITURE DISPONIBILI

D1 D1 Inox Spazzolato

5H 5H Dark Brass Brushed

5L 5L Black Titanium Spazzolato

5N 5N Oro Rosa Spazzolato

CARATTERISTICHE

Ricambio Cartuccia **ZZ96550000**

Cartuccia Monocomando 25 mm

© 2021 Cisal. Via Pietro Durio 160 - 28010 - Alzo (NO) - Italia
Mail: cisal@cisal.it, Telefono: (+39) 0322 918111, P.Iva IT02422810032.

Miscelatore monocomando lavabo large NUANCE X32_X2000504

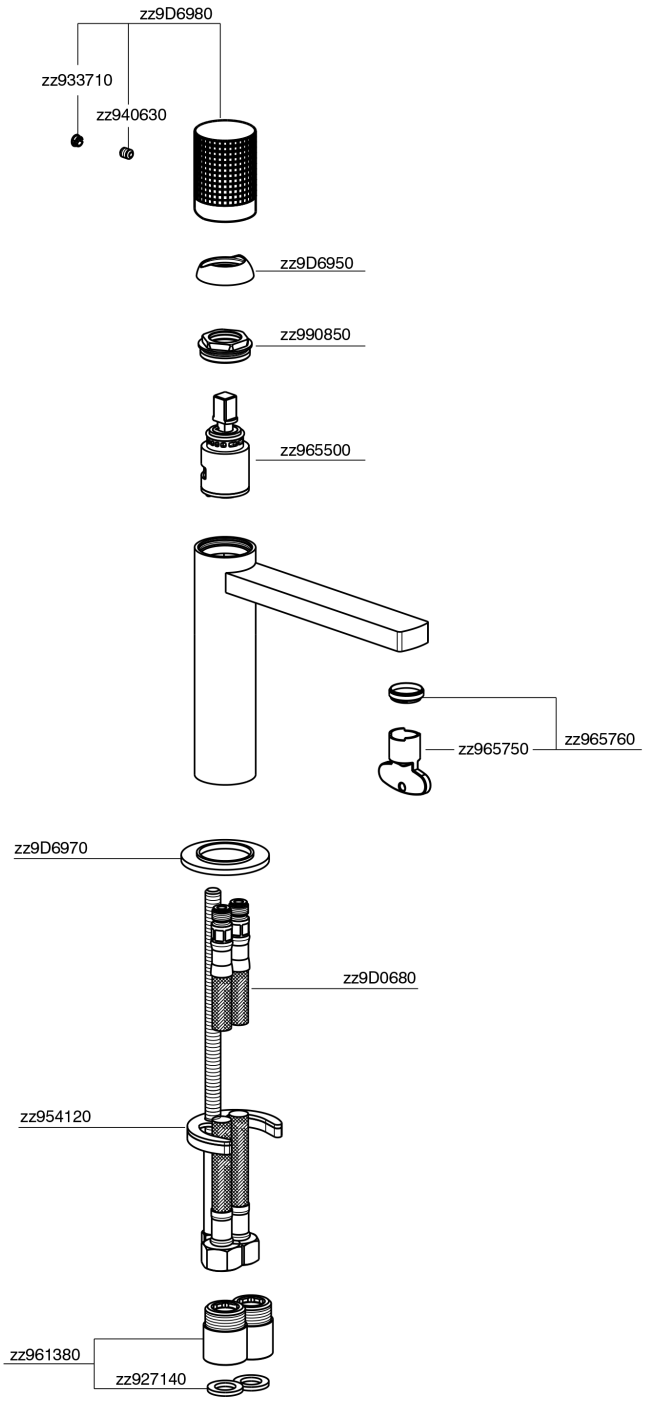

X2000504 https://www.cisal.it/miscelatore-monocomando-lavabo-large-nuance-x32-x2000504

2026-11-25

© 2021 Cisal. Via Pietro Durio 160 - 28010 - Alzo (NO) - Italia
Mail: cisal@cisal.it, Telefono: (+39) 0322 918111, P.Iva IT02422810032.