Miscelatore monocomando bidet NUANCE X32_X2000564

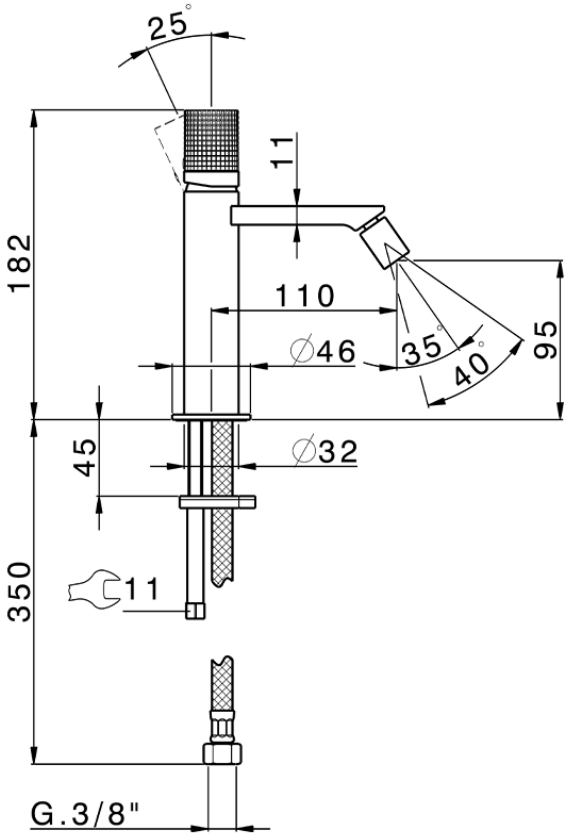

X2000564

https://www.cisal.it/miscelatore-monocomando-bidet-nuance-x32-x2000564

2026-06-25